# CAMP Safety

Compliant with new European Regulation
Conforme al nuovo regolamento europeo
Conforme au nouveau règlement européen
(EU) 2016/425

CE 0123 1015

# CORDINI
# LANYARDS
# LONGES

IT | EN | FR | DE | ES | NL | SV | NO | RU

## STANDARDS

SEE - VEDI - VOIR Tab.

EN 354:2010
EN 795/B:2012
EAC TP TC 019/2011
ANSI/ASSE Z359.1-2007

CO 01 MANUALE30
February 2019 - Rev.20 © C.A.M.P. s.p.a.

## INSTRUCTION MANUAL
## MANUALE ISTRUZIONI
## MANUEL D'INSTRUCTIONS


CAMP Safety is a brand owned by C.A.M.P. SPA
Concezione Articoli Montagna Premana
Via Roma 23, 23834 Premana (LC) - ITALY
Tel. +39 0341 890117 Fax +39 0341 818010
www.camp.it - contact@camp.it


. . . . . . . . . . . . . . . . . . . . . . . . . . . . . . . . . . . .
Modello - Model - Modèle - Modell - Modelo - Model - Modell - Modell - Модель

. . . . . . . . . . . . . . . . . . . . . . . . . . . . . . . . . . . .
Numero di serie - Serial number - Numéro de série
Seriennummer - Numero de serie - Serienummer
Serienummer - Serienummer - Серийный номер

. . . . . . . . . . . . . . . . . . . . . . . . . . . . . . . . . . . .
Mese e anno di fabbricazione - Month and year of manufacture
Mois et année de fabrication - Herstellungsdatum (Monat/Jahr)
Mes y año de fabricación - Maand en jaar van fabricage
Tillverkningsmånad och tillverkningsår - Produksjonsmåned og -år
Месяц/Год производства

. . . . . . . . . . . . . . . . . . . . . . . . . . . . . . . . . . . .
Data di acquisto - Purchase date - Date de l'achat
Kaufdatum - Fecha de compra - Datum van aankoop
Inköpsdatum - Kjøpedato - Дата покупки

. . . . . . . . . . . . . . . . . . . . . . . . . . . . . . . . . . . .
Data del primo utilizzo - Date of first use - Date de la première utilisation
Datum der ersten Verwendung - Fecha de la primera utilización
Datum ingebruikname - Datum för den första användningen - Dato før første bruk
Дата первого использования

. . . . . . . . . . . . . . . . . . . . . . . . . . . . . . . . . . . .
Utilizzatore - User - Utilisateur - Benutzer - Usuario - Gebruiker
Användare - Bruker - Пользователь

Note - Comments - Commentaires - Bemerkungen
Comentarios - Aantekeningen - Anteckningar - Merknader - Комментарии

. . . . . . . . . . . . . . . . . . . . . . . . . . . . . . . . . . . .

. . . . . . . . . . . . . . . . . . . . . . . . . . . . . . . . . . . .

. . . . . . . . . . . . . . . . . . . . . . . . . . . . . . . . . . . .

. . . . . . . . . . . . . . . . . . . . . . . . . . . . . . . . . . . .

. . . . . . . . . . . . . . . . . . . . . . . . . . . . . . . . . . . .

. . . . . . . . . . . . . . . . . . . . . . . . . . . . . . . . . . . .

. . . . . . . . . . . . . . . . . . . . . . . . . . . . . . . . . . . .

Controllo ogni 12 mesi - Inspection every 12 months
Inspection tous les 12 mois - Kontrolle alle 12 Monate
Inspeccion cada 12 meses - Inspectie iedere 12 maanden
Kontroll var 12:e månad - 12 måneders kontroll - Инспекции каждые 12 месяцев

| Data<br>Date<br>Date<br>Datum<br>Fecha<br>Datum<br>Data<br>Dato<br>Дата | OK | Nome/Firma<br>Name/Signature<br>Nom/Signature<br>Name/Unterschrift<br>Nombre/Firma<br>Naam/Paraaf<br>Namn/Underskrift<br>Navn/Underskrift<br>Имя/Подпись | Data prossimo controllo<br>Date next control<br>Date du prochain contrôle<br>Datum von dernächsten Überprüfung<br>Fecha de la próxima revisión<br>Datum volgende inspectie<br>Datum för nästa kontroll<br>Dato for neste kontroll<br>Дата следующей инспекции |
|---|---|---|---|
| | | | |
| | | | |
| | | | |
| | | | |
| | | | |
| | | | |
| | | | |
| | | | |
| | | | |
| | | | |

Organismo che controlla la fabbricazione del prodotto (vedi marcatura):
Notified body controlling the manufacturing of the product (see marking):
Organisme contrôlant la fabrication du produit (voir le marquage):
Organ zur Herstellungskontrolle des Produkts (siehe Markierung):
Organismo controlador de la fabricación de este producto (véase marcado):
Officiële organisatie welke controle uitvoert op de fabricage van het product (zie aanduiding):
Kontrollorgan som granskar produkttillverkningen (se märkning):
Organ som kontrollerer produksjonen (se merking):
Аккредитованная организация, контролирующая производство продукта (см.маркировку):

**TÜV SÜD Product Service GmbH**
**Ridlerstraße 65, 80339 Munich – Germany – N.0123**

**SZU - Strojírenský zkušební ústav**
**SZU - Strojírenský zkušební ústav, s.p. Hudcova 424/56b, 621 00 Brno, Česká republika - N.1015**

Ente riconosciuto che interviene per l'esame UE del tipo:
Notified body intervening for the EU type examination:
Organisme notifié intervenant pour l'examen UE de type:
Zertifikationsorganismus für EU-Typ:
Organismo notificado que interviene en el examen UE de tipo
Aangemelde instantie voor EU-onderzoek van het type:
Erkänd myndighet för EU–typkontrollen:
Teknisk kontrollorgan for EU-typeprøving:
Аккредитованная лаборатория, проводившая испытания по стандартам EU:

**APAVE SUDEUROPE SAS**
**CS60193 - 13322 MARSEILLE CEDEX 16 – France – N.0082**

**Third party that carried out the ANSI/ASSE Z359.1-2007 qualification testing:**

**DOLOMITICERT s.c.a.r.l.**
Zona Industriale Villanova
32013, Longarone (BL) – Italy

# ITALIANO

## INFORMAZIONI GENERALI

Il gruppo C.A.M.P. dà una risposta ai bisogni dei lavoratori in altezza con dei prodotti leggeri e innovativi. Sono progettati, testati e fabbricati all'interno di un sistema qualità certificato, per offrirvi un prodotto affidabile e sicuro. Le presenti istruzioni sono destinate ad informarvi sul corretto utilizzo del prodotto per tutta la sua durata: **leggete, comprendete e conservate queste istruzioni**. In caso di smarrimento, le istruzioni sono scaricabili dal sito **www.camp.it**. La dichiarazione di conformità UE è scaricabile da questo sito. Il rivenditore deve fornire il manuale istruzioni nella lingua del paese in cui il prodotto è venduto.

**UTILIZZO**

Questo equipaggiamento deve essere usato solo da persone addestrate e competenti oppure sotto la supervisione di persone addestrate e competenti. Con queste istruzioni non apprenderete le tecniche dei lavori in altezza o di qualsiasi altra attività associata: dovete aver ricevuto una formazione adeguata prima di utilizzare questo equipaggiamento. Arrampicare, e ogni altra attività per la quale questo prodotto può essere usato, è potenzialmente pericoloso. Un'incorretta scelta o utilizzo, oppure un'incorretta manutenzione del prodotto può causare danni, gravi ferite o morte. L'utilizzatore deve essere medicalmente idoneo ed in grado di controllare la sua sicurezza e di gestire le situazioni di emergenza. Per i sistemi anticaduta, è essenziale per la sicurezza che il dispositivo o il punto di ancoraggio sia sempre correttamente posizionato e che il lavoro sia effettuato in modo da ridurre al minimo il rischio di cadute e l'altezza di caduta. Verificare lo spazio libero al di sotto dell'utilizzatore sul luogo di lavoro e prima di ogni occasione di utilizzo, in modo che in caso di caduta non ci sia collisione con il suolo, né la presenza di altri ostacoli sulla traiettoria di caduta. Un imbracatura anticaduta è il solo dispositivo di presa del corpo accettabile che può essere utilizzato in un sistema anticaduta.

Il prodotto deve essere usato solo come di seguito descritto e non deve essere modificato. Deve essere usato in abbinamento ad altri articoli con caratteristiche adatte ed in accordo alle normative europee (EN), considerando i limiti di ogni singolo pezzo dell'equipaggiamento. In queste istruzioni sono rappresentati alcuni esempi di utilizzo improprio, ma esistono molti altri esempi di applicazioni sbagliate che è impossibile elencare o immaginare. Se possibile questo prodotto deve essere considerato come personale.

**MANUTENZIONE**

*Pulizia delle parti tessili e plastiche:* lavare esclusivamente con acqua dolce e sapone neutro (temperatura massima di 30°C) e lasciare asciugare in modo naturale, lontano da fonti dirette di calore. *Pulizia delle parti metalliche:* lavare con acqua dolce ed asciugare. *Temperatura:* mantenere questo prodotto al di sotto di 80°C per non pregiudicare le prestazioni e la sicurezza del prodotto. *Agenti chimici:* buttare il prodotto in caso di contatto con reagenti chimici, solventi o carburanti, che potrebbero alterare le caratteristiche del prodotto.

**CONSERVAZIONE**

Conservare il prodotto disimballato in un luogo fresco, asciutto, lontano dalla luce e da fonti di calore, alta umidità, bordi od oggetti acuminati, sostanze corrosive o ogni altra possibile causa di danno o deterioramento.

**RESPONSABILITÀ**

La società C.A.M.P. spa, o il distributore, non accetteranno alcuna responsabilità per danni, ferite o morte causate da un utilizzo improprio o da un prodotto CAMP Safety modificato. E' responsabilità dell'utilizzatore capire e seguire le istruzioni per il corretto e sicuro utilizzo di ogni prodotto fornito da o attraverso C.A.M.P. spa, usarlo solo per le attività per cui è stato realizzato e applicare tutte le procedure di sicurezza. Prima dell'utilizzo dell'attrezzatura, considerare come un eventuale salvataggio in caso di emergenza possa essere eseguito in sicurezza ed in modo efficiente. Siete personalmente responsabili delle vostre azioni e decisioni: se non siete in grado di assumervi i rischi che ne derivano, non utilizzate questa attrezzatura.

**GARANZIA 3 ANNI**

Questo prodotto ha una garanzia di 3 anni a partire dalla data di acquisto, contro ogni difetto del materiale o di fabbricazione. Non sono coperti dalla garanzia: l'usura normale, le modifiche o i ritocchi, la cattiva conservazione, la corrosione, i danni dovuti agli incidenti e alle negligenze, gli utilizzi ai quali questo prodotto non è destinato.

## INFORMAZIONI SPECIFICHE

**ISTRUZIONI D'USO**

Campo di applicazione

I cordini/fettucce EN 354:2010 sono dispositivi di protezione individuale (DPI) utilizzati come elementi di collegamento nei sistemi anticaduta. Alcuni cordini/fettucce sono altresì utilizzabili come dispositivi di ancoraggio provvisori portatili EN 795/B:2012 / ANSI/ASSE Z359.1-2007 (vedere **tabella**).

Questo prodotto è destinato alla protezione ed alla prevenzione dei rischi di caduta dall'alto nell'industria, nell'edilizia, nel soccorso e, più in generale, per qualsiasi applicazione di lavoro in altezza.

I cordini, anche quelli costruiti con cavo metallico, non sono indistruttibili: possono essere tagliati da attrezzi affilati (es.motosega, etc.): utilizzare sempre una seconda linea di sicurezza durante le attività di taglio.

Uso

Per valutare la pericolosità di una situazione di lavoro e quindi i DPI da utilizzare viene definito il fattore di caduta (**fig.1**) che viene calcolato con la seguente formula: Fattore di caduta = Altezza di caduta / Lunghezza del cordino. Nel caso in cui il fattore di caduta sia 0 e quindi l'operatore si trovi al di sotto del punto di ancoraggio con il cordino teso, oppure nel caso di fattore di caduta 1 ma con una libertà di movimento massima di 0.6 m è possibile utilizzare equipaggiamento per il posizionamento. Negli altri casi con fattore di caduta maggiore o uguale a 1 è obbligatorio l'utilizzo di dispositivi anticaduta, pertanto il cordino/fettuccia deve essere abbinato ad un assorbitore di energia EN 355. Per la connessione al punto di attacco ventrale di una imbracatura con cosciali EN 813 vedere **fig.4**. Per la connessione ad un assorbitore di energia EN 355 ed al punto di attacco di una imbracatura anticaduta vedere **fig.5**. Non connettere al punto di attacco laterale di un cinturone di posizionamento sul lavoro (**fig.6**). Evitare di posizionare i due rami del cordino 203008 in modo che si venga a formare un angolo di lavoro superiore a 120° (**fig.7**). I cordini/fettucce di collegamento certificati secondo la norma EN 354 non devono essere utilizzati da soli come elementi di arresto di una caduta. Un cordino/fettuccia può essere utilizzato in un sistema anticaduta se abbinato ad un assorbitore di energia EN 355 e a connettori EN 362; in questo caso la lunghezza massima del sistema cordini-assorbitore-connettori non deve mai superare i 2 m e deve essere connesso all'elemento di attacco (A) di un'imbracatura anticaduta EN 361. Quando sussiste possibilità di caduta, mantenere il cordino/fettuccia possibilmente in tensione evitando la creazione di parti lasche. Fare riferimento al manuale d'uso dell'assorbitore di energia e dell'imbracatura per verificare il corretto collegamento. Il punto di ancoraggio strutturale cui si connette il connettore deve essere posto al di sopra della zona di lavoro e deve avere una resistenza minima di 15 kN. La resistenza statica è di (vedere **tabella**), come mostrato nella **fig.8**. Limitare qualsiasi lasco sulla corda per ridurre le possibilità di caduta durante l'uso. Non effettuare nodi di alcun genere sul cordino/fettuccia. Nel caso in cui ci sia la possibilità che il cordino/fettuccia possa urtare contro spigoli vivi, prendere precauzioni appropriate al fine di evitare danneggiamenti al cordino/fettuccia. Dotarsi di adeguate attrezzature di soccorso e prevedere un'adeguata formazione alle squadre di lavoro in modo che possano soccorrere rapidamente l'infortunato per minimizzare gli effetti della sospensione inerte.

Installazione dei cordini/fettucce EN 795/B

Le fettucce certificate come ancoraggi provvisori portatili EN 795/B devono essere installati su strutture di cui sia stata verificata la resistenza e che siano prive di spigoli vivi, superfici abrasive ed altre situazioni che possano danneggiare e quindi compromettere la resistenza delle fettucce. Per creare l'ancoraggio posizionare la fettuccia come in **fig.2**. Gli ancoraggi provvisori portatili devono essere utilizzati esclusivamente da parte di una sola persona. Non posizionarsi al di sopra dell'ancoraggio: rischio di rottura e lesioni gravi in caso di caduta. Prendere precauzioni per evitare effetti pendolo. Se utilizzato in un sistema anticaduta, il sistema deve limitare la forza di arresto sotto i 6 kN. Il carico massimo che può essere trasmesso in servizio dal dispositivo di ancoraggio è 9 kN. Questa forza si trasmette alla struttura, la quale deve quindi essere verificata a livello di resistenza minima (>15 kN) e di direzione di applicazione della forza stessa. La deformazione possibile come ancoraggio può arrivare al 20% della lunghezza. Si raccomanda di marcare il dispositivo con la data di ultima ispezione. Non utilizzare il prodotto per sollevamento di carichi.

Ref. 2030xxxF: L'utilizzo di un Karstop CAMP (**fig.3**) è consigliato per far lavorare il moschettone nel senso dell'asse maggiore.

Ref. 2030 026F - 2030 040F - 2030 074F: Per l'uso di Goblin Rope Surfer vedere il manuale del dispositivo Goblin.

Uso come ancoraggio secondo ANSI/ASSE Z359.1-2007 (Anchor Webbing 2032 e Anchor Cable 2132)

Anchor Webbing e Anchor Cable sono testati per l'utilizzo come ancoraggi secondo la norma americana ANSI/ASSE Z359.1-2007, per la creazione di punti di ancoraggio su una struttura. La struttura per l'installazione deve essere certificata per sostenere un carico statico di almeno 3400 lbs / 15 kN o deve essere nota per sostenere 5000 lbs / 22.2 kN in assenza di certificazione.

Per l'installazione, vedere **fig.2d-2e** e utilizzare connettori ANSI Z359: non installare in altri modi. In caso di strutture con spigoli vivi o superfici abrasive, Anchor Cable può essere utilizzato, mentre l'uso di Anchor Webbing deve essere evitato. Prendere opportune precauzione quando questo prodotto è utilizzato vicino a macchinari in movimento o quando sono presenti rischi elettrici.

La resistenza è in conformità ai requisiti ANSI/ASSE per l'uso da parte di una persona: 5000 lbs / 22.2 kN. Non connettere più di una persona per volta all'ancoraggio.

Se il prodotto è danneggiato o necessita di un'ispezione, deve essere identificato come inutilizzabile.

**REVISIONE**

La sicurezza degli utilizzatori dipende dalla continua efficienza e durabilità dell'equipaggiamento. Oltre al normale controllo visivo effettuato prima, durante e dopo ogni utilizzo, questo prodotto deve essere esaminato da una persona competente con frequenza di 12 mesi, a partire dalla data del primo utilizzo del prodotto; la registrazione di questa data e dei successivi controlli deve essere effettuata sulla scheda di vita del prodotto: conservare la documentazione per il controllo e per riferimento per tutta la vita del prodotto. Controllare la leggibilità delle marcature del prodotto.

In caso di uno dei seguenti difetti il prodotto deve essere messo fuori servizio:

- presenza di tagli e/o bruciature sulle fettucce/corde portanti
- presenza di tagli e/o bruciature sulle cuciture portanti
- corrosione che altera gravemente lo stato superficiale degli elementi metallici (non sparisce dopo un leggero sfregamento con carta vetrata)
- danneggiamento del cavo metallico

Se l'articolo o uno dei suoi componenti mostrano segni d'usura o difetti, deve essere sostituito, anche solo in caso di dubbio. Ogni elemento che fa parte del sistema di sicurezza può essere danneggiato durante una caduta e deve dunque sempre essere esaminato prima di essere riutilizzato.

Ogni prodotto coinvolto in una grave caduta deve essere sostituito, in quanto può aver subito dei danni strutturali non visibili ad occhio nudo.

**DURATA DI VITA**

Prodotti tessili (tipi **a**,**b**,**c**,**d** - vedi nomenclatura): La durata di vita è di 10 anni a partire dalla data del primo utilizzo del prodotto e, tenendo conto dello stoccaggio, non può in ogni caso protrarsi oltre la fine del dodicesimo anno dalla fabbricazione (es. anno di fabbricazione 2019, durata di vita fino a fine 2031).

Prodotti metallici (tipo **e** - vedi nomenclatura): La durata di vita del prodotto è illimitata.

Prodotti tessili / Prodotti metallici: La durata di vita è da intendersi in assenza di cause che lo mettano fuori uso e a condizione di effettuare controlli periodici almeno una volta ogni 12 mesi a partire dalla data del primo utilizzo del prodotto e di registrare i risultati nella scheda di vita del prodotto. I seguenti fattori possono però ridurre la vita del prodotto: utilizzo intenso, danni a componenti del prodotto, contatti con sostanze chimiche, temperature elevate, abrasioni, tagli, urti violenti, errori nell'uso e nella conservazione raccomandati. Nel dubbio che il prodotto non offra più la necessaria sicurezza, contattare la società C.A.M.P. spa o il distributore.

**TRASPORTO** Proteggere il prodotto dai rischi sopraelencati.

# ENGLISH

## GENERAL INFORMATION

The C.A.M.P. Group meets the needs of workers at height with light and innovative products. These are designed, tested and manufactured to a certified quality system, ensuring reliable and safe products. These instructions inform you about the correct use throughout the life of the product: **read, understand and keep these instructions**. If lost, you can download the instructions from the web site **www.camp.it**. The EU declaration of conformity can be also downloaded from our site. The retailer must provide the instruction manual in the language of the country where the product is to be sold.

**USE**

This equipment should be used only by trained and competent persons. Otherwise the user should be under the direct supervision of a trained and competent person. This notice will not teach you the techniques for work at height or any other associated activity: you must have received qualified instruction before using this product. Climbing, and any other activity for which these products may be used, is inherently dangerous. The consequences of incorrect selection, misuse or poor maintenance of equipment could result in damage, serious injury or death. The user must be medically fit and capable to control his own security and any possible emergency situations. For equipment intended for use in fall arrest systems, it is essential for safety that the anchor device or anchor point should always be positioned, and the work carried out in such way as to minimise both the potential for falls and the potential fall distance. Verify the free space required beneath the user at the workplace before each occasion of use, so that, in the case of a fall, there will be no collision with the ground or the other obstacle in the fall path. A full body harness is the only acceptable body holding device that can be used in a fall arrest system. The product should only be used as instructed and no alterations should be made to it. It may be used in conjunction with any appropriate items of suitable specification and according to the EN standards, with due consideration to the limitations of each individual piece of equipment. This leaflet shows examples of improper utilizations of this product. Note that it is impossible to show or imagine all improper utilizations and that this product should be used only in the way specified by the manufacturer in this leaflet. If possible this product should be treated as personal.

**MAINTENANCE**

*Cleaning of the textile and plastic parts:* rinse in clean water and neutral soap (max temperature 30°C) and dry naturally away from direct heat. *Cleaning of the metallic parts:* rinse in clean water and then dry. *Temperature:* Always keep this product below 80°C so as not to affect the performance of the product. *Chemicals:* withdraw the product from service if it comes into contact with chemical reagents, solvents or fuels which could affect the performance of the product.

**STORAGE**

Store unpacked in a cool, dry, dark place away from heat sources, high humidity, sharp edges, corrosives or other possible causes of damage.

**RESPONSIBILITY**

The company C.A.M.P. spa, or the distributor, will not accept any responsibility for damage, injury or death resulting from misuse of or from modifications to a CAMP Safety branded product. It is the user's responsibility at all times to ensure that he/she understands the correct and safe use of any equipment supplied by or from C.A.M.P. spa, that he/she uses it only for the purposes for which it is designed and that he/she practices all proper safety procedures. Before using the equipment, take all necessary steps to familiarise yourself with rescue techniques should an emergency occur. You personally assume all the risks and responsibilities for your actions and decisions: if you are not able or not in a position to assume these, do not use this equipment.

**3 YEAR WARRANTY**

This product is warranted against any faults in materials or manufacture for 3 years from the purchase date. Limitations of warranty include: normal wear and tear, modifications or alterations, incorrect storage, corrosion, damage due to accidents or negligence, use for which this product is not specifically designed.

## SPECIFIC INFORMATION

**INSTRUCTIONS FOR USE**

Summary

EN 354:2010 certified lanyards are pieces of personal protection equipment (PPE) designed for use as connecting elements in a fall arrest system. Some lanyards can also be used as temporary portable anchor devices (EN 795/B:2012 / ANSI/ASSE Z359.1-2007- reference **chart**).

This product is intended for use to protect and prevent against risks of falling from above in industry, in construction work, in rescue and, more generally, for any application of work at a height.

All the lanyards, even those made of metal cable, are not indestructible and can be cut by sharp tools (i.e. chain-saw, etc.); therefore always use a backup line during cutting activities.

Use

Fall Factor is a rating used to evaluate the danger of specific scenarios when working at heights (**fig.1**) is calculated using the following equation:

Fall Factor = Height of Fall / Length of Lanyard.

In situations where the Fall Factor will be 0 (e.g. the worker is positioned under the anchor point on a tensioned lanyard) or in situations where the Fall Factor is 1 or less and the freedom of movement is limited to 0.6 meters or less, positioning equipment is adequate.

Fall arrest equipment must be used for other situations where the Fall Factor is greater than 1 or more freedom of movement is required. For connection to the ventral point of a sit harness EN 813 see **fig.4**. For connection to an energy absorber EN 355 and to the attachment point of a fall arrest harness, see **fig.5**. Do not connect to the side point of a work positioning belt (**fig.6**). Do not position the two straps of the 203008 lanyard so that they form an angle under load greater than 120° (**fig.7**). In these situations, an EN 354 certified lanyard must be used with an EN 355 certified shock absorber and EN 362 certified connectors (EN 354 certified lanyards must not be used alone as fall arresters). In this case, the maximum length of the system (lanyard+absorber+connectors) must not exceed 2 meters and must be connected to a full-strength attachment point (A) of an EN 361 certified fall arrest harness. When there is a possibility of a fall, ensure the sling/webbing remains tight, avoid any slack. Refer to the absorber and harness use manual to verify correct connection. The structural anchor point to which the system will be connected should be situated above the working level and have a minimum static strength of 15 kN. The static strength is (see **chart**), as shown in **fig.8**. Limit the amount of slack during the use in order to reduce the possibility of fall. Do not tie knots in the sling/webbing. Should the sling/webbing come into contact with sharp edges, take care to avoid damage to the sling/webbing. Certified rescue equipment and trained rescue workers are necessary for intervention in case of a fall.

Installation instructions for EN 795/B lanyards

Lanyards certified as portable anchor devices (EN 795/B) must be attached to structures for which the strength has been verified and without sharp edges or abrasive surfaces that could damage lanyards and decrease their strength. To create an anchor point, fasten the lanyard as specified in **fig.2**. Portable anchor devices must be loaded by one person only. Do not stay above the anchor point: risk of failure/injuries in case of fall. Take measures to avoid pendulum. If used in a fall arrest system, the system must limit the peak force below 6 kN. The maximum load that could be transmitted in service from the anchor device is 9 kN. This force is transmitted to the structure, which must be verified in terms of minimum strength (>15 kN) and of force direction. The deflection used as anchor may get to 20% of its length. It is recommended to mark the device with the date of last inspection. Do not use the product for lifting equipment.

Ref. 2030xxxF: Use of Karstop by CAMP (**fig.3**) is highly recommended in order to load the carabiner on its major axis.

Ref. 2030 026F - 2030 040F - 2030 074F: For use of Goblin Rope Surfer see the manual of the Goblin device.

Use as to ANSI/ASSE Z359.1-2007 Anchorage connector (Anchor Webbing 2032 and Anchor Cable 2132)

Anchor Webbing and Anchor Cable are tested as anchorage connectors as to ANSI/ASSE Z359.1-2007, to create an anchor point on a structure.

The structure for installation must be certified to sustain a static load of at least 3400 lbs / 15 kN or must be known to be able to sustain 5000 lbs / 22.2 kN in the absence of certification.

For installation, see **figures 2d-2e** and use ANSI Z359 connectors: do not install in other ways, in case of structures with sharp edges or abrasive surfaces Anchor Cable can be used, do not use Anchor Webbing. Take proper safety measures while using this product around moving machinery and electrical hazards.

Strength is compliant with ANSI/ASSE requirements for one person: 5000 lbs / 22.2 kN. Do not connect more than one personal fall arrest system.

If product is damaged or needs to be inspected, it must be identified as unusable.

**REVISION**

The safety of users depends upon the continued efficiency and durability of the equipment. In addition to the normal inspection required before, during and after each use, this product must be inspected by a skilled person every 12 months, starting from date the product is first used; this date and the subsequent checks must be recorded on the product's life sheet: keep this literature for inspection and reference for the life of the device. Check the legibility of the product's markings.

In case of one of the following defects are present, the product should be withdrawn from service immediately:

- presence of cuts and/or burns on the webbings/ropes
- presence of cuts and/or burns on the stitching
- deep corrosion that seriously damages the metal parts surface (which does not disappear after a light rubbing with emery paper)
- damage to the cable

Any product or component showing any defect or wear, or if in doubt, should be withdrawn from service immediately. Each product in the safety system can be damaged during a fall and must be always inspected before use it again. Do not continue to use a product after a major fall because a damage may have occurred, even no external signs are visible.

**LIFETIME**

Textile products (types **a**,**b**,**c**,**d** - see nomenclature): The lifetime of the product is 10 years from the date the product is first used and (taking storage into consideration) in any case cannot exceed the end of the twelfth year from manufacturing (i.e. manufacture year 2019, lifetime until end of 2031, or 10 year from the date of first use, whichever comes first).

Metal products (type **e** - see nomenclature): The lifetime of the product is unlimited.

Textile products / Metal products: The lifetime is understood to be in the absence of causes which would place the product out of order with the condition that periodic inspections are carried out at least once every 12 months starting from the date the product is first used and the results are recorded on the life sheet of the product. The following factors can reduce the lifetime of the product: intense use, damage to components of the product, contact with chemical substances, high temperatures, tears and abrasions, violent impacts, failure to maintain as recommended. If a product is suspected to be no longer safe and reliable, replace the product or contact C.A.M.P. or the distributor before continuing use.

**TRANSPORTATION** Protect the product from risks such as those detailed above.

# FRANCAIS

## INFORMATIONS GENERALES

Le Groupe C.A.M.P. apporte une réponse à tous les besoins des travailleurs en hauteur avec des produits légers et novateurs. Ils sont conçus, testés et fabriqués selon un système qualité certifié pour vous apporter un matériel fiable et performant. La présente notice est destinée à vous informer sur la bonne utilisation pour toute la durée de vie de votre matériel: **lisez, comprenez et conservez cette notice**. En cas de perte, la notice est téléchargeable sur le site **www.camp.it**. La déclaration de conformité UE est aussi téléchargeable sur ce site. Le revendeur doit fournir la notice d'information dans la langue du pays de vente du produit.

**UTILISATION**

Ce produit ne doit être utilisé que par des personnes entraînées et compétentes ou bien sous la surveillance de personnes entraînées et compétentes. Cette notice ne vous apprendra pas les techniques du travail en hauteur, ou de toute autre activité associée: vous devez avoir reçu une formation adaptée avant d'utiliser ce produit. Grimper ou toute autre activité pour laquelle cet article puisse être utilisé, est dangereux en soi. Un mauvais choix, une utilisation incorrecte ou un mauvais entretien du produit, peuvent provoquer des dommages, des blessures graves ou la mort. L'utilisateur doit être médicalement apte et capable de maîtriser sa sécurité et les situations d'urgences. Pour les systèmes d'arrêt des chutes, il est essentiel pour la sécurité que le dispositif ou le point d'ancrage soit toujours correctement positionné et que le travail soit effectué de manière à réduire au minimum le risque de chutes et la hauteur de chute. Vérifier que l'espace libre requis sous l'utilisateur sur le lieu de travail avant chaque utilisation possible, de manière qu'en cas de chute, il n'y ait pas de collision avec le sol, ni présence d'autre obstacle sur la trajectoire de chute. Un harnais d'antichute est le seul dispositif de préhension du corps qu'il soit permis d'utiliser dans un système d'arrêt des chutes. Le produit doit être utilisé comme indiqué dans cette notice et ne doit en aucun cas être modifié. Il doit être utilisé avec d'autres articles ayant des caractéristiques complémentaires en accord avec les normes européennes (EN) et en tenant compte des limites de chaque pièce du matériel. Certaines utilisations incorrectes sont indiquées dans cette notice mais il est impossible d'énumérer ou même d'imaginer toutes les utilisations incorrectes. Si possible, ce produit doit être personnel.

**ENTRETIEN**

*Nettoyage des parties textiles et plastiques:* Laver exclusivement avec de l'eau et du savon neutre (température maximum de 30°C) et laisser sécher naturellement loin des sources de chaleur directe. *Nettoyage des parties en métal:* Laver à l'eau claire et essuyer. *Température:* Garder ce produit en dessous de 80°C. En cas contraire, les caractéristiques du matériel pourraient être altérées. *Agents chimiques:* Rebuter le produit en cas de contact avec des réactifs chimiques, solvants ou carburants qui pourraient altérer les caractéristiques du produit.

**STOCKAGE**

Conserver le produit non emballé dans un endroit sec, loin de la lumière et de sources de chaleur, de bords ou d'objets coupants, de substances corrosives et de toute autre cause possible de dommage ou détérioration.

**RESPONSABILITÉ**

La société C.A.M.P. spa ou le distributeur, décline toute responsabilité en cas de dommage, de blessure ou de décès provoqués par une mauvaise utilisation ou par un produit à marque CAMP Safety modifié. Il est de la responsabilité de l'utilisateur de bien comprendre et suivre les instructions de cette notice pour une utilisation correcte et sûre de chaque produit fourni par ou par l'intermédiaire de C.A.M.P. spa, de l'utiliser seulement pour les activités pour lesquelles il a été réalisé et d'appliquer toutes les procédures de sécurité. Avant l'utilisation de l'équipement, prendre toutes les dispositions concernant la mise en œuvre d'un éventuel sauvetage. Vous êtes personnellement responsables de vos actes et de vos décisions: si vous n'êtes pas en mesure d'assumer les risques qui en découlent, n'utilisez pas cet équipement.

**GARANTIE 3 ANS**

Ce produit est garanti pendant 3 ans à compter de la date d'achat, pour tout défaut de matière ou de fabrication. La garantie ne couvre pas: l'usure normale, les modifications ou retouches, le mauvais stockage, la corrosion, les dommages dus aux accidents et aux négligences, aux utilisations pour lesquelles ce produit n'est pas destiné.

## INFORMATIONS SPÉCIFIQUES

**INSTRUCTIONS D'UTILISATION**

Champ d'application

Les longes EN 354:2010 sont des équipements de protection individuelle (EPI) utilisées en tant qu'éléments ou composants de liaison dans les systèmes d'arrêt de chutes. Certaines longes sont en plus utilisables comme dispositifs d'ancrage provisoires transportables selon EN 795/B:2012 / ANSI/ASSE Z359.1-2007 (voir **tableau**).

Ce produit est destiné à la protection et la prévention des risques de chute d'une hauteur dans l'industrie, dans la construction, dans le sauvetage et, plus généralement, pour toute application de travail en hauteur.

Les longes, même celles faites avec un câble métallique, ne sont pas indestructibles : elles peuvent être coupés avec des outils affûtés (par exemple une tronçonneuse, etc.) en conséquence, utilisez toujours une deuxième ligne de sécurité pendant les activités de coupe.

Utilisation

Pour évaluer la dangerosité d'une situation de travail et donc l'EPI à utiliser, il faut définir le facteur de chute (**fig.1**) qui est calculé avec la formule suivante: Facteur de chute = hauteur de chute/longueur de longe. Dans le cas où le facteur de chute est 0 et donc l'opérateur se trouve au-dessous du point d'ancrage avec la longe tendue, ou bien dans le cas de facteur de chute 1 mais avec une liberté de mouvement maximale de 0,6 m, il est possible d'utiliser un équipement de maintien au travail.

Dans les autres cas, avec un facteur de chute supérieur ou égal à 1, il est obligatoire d'utiliser des dispositifs antichute. Par conséquent, la longe doit être jumelée à un absorbeur d'énergie EN 355. Pour la connexion au point d'attache ventral d'un harnais à cuissardes EN 813, voir **fig.4**. Pour la connexion à un absorbeur d'énergie EN 355 et au point d'attache d'un harnais complet antichute, voir **fig.5**. Ne pas joindre au point d'attache latéral des ceintures de maintien au travail (**fig.6**). Éviter de positionner des deux branches de la longe 203008 à un angle de travail supérieur à 120° (**fig.7**). Dans ce cas, il est obligatoire de calculer exactement tirant d'air nécessaire afin que l'opérateur ne touche pas le sol après la chute.

Les longes certifiées selon la norme EN 354 ne doivent pas être utilisées seules comme éléments d'arrêt d'une chute. Une longe peut être utilisé dans un système antichute si elle est jumelée à un absorbeur d'énergie EN 355 et à des connecteurs EN 362 ; dans ce cas, la longueur la plus grande du système longe/absorbeur/connecteurs ne doit jamais dépasser 2 m et la longe doit être connectée à l'élément d'accrochage (A) du harnais d'antichute EN 361. Lorsqu'il existe une possibilité de chute, maintenir si possible la longe/sangle sous tension en évitant la création de parties lâches. Se référer au manuel d'utilisation de l'absorbeur d'énergie et du harnais pour vérifier que la connexion est correcte. Le point d'ancrage structurel auquel se fixe le connecteur doit être situé au-dessus de la zone de travail et doit avoir une résistance minimale de 15 kN. La résistance statique est de (voir **tableau**), comme montré **fig.8**. Limiter toute possibilité de corde détendue afin de réduire les risques de chutes lors de l'utilisation. Ne pas effectuer de nœuds sur la longe/la sangle. Dans le cas où la longe/la sangle pourrait être en contact avec des arêtes aiguës, prendre les précautions appropriées afin d'éviter les endommagements au niveau de la longe/la sangle. Se doter des équipements de secours adéquats et prévoir une formation adéquate aux équipes de travail de sorte qu'elles puissent secourir rapidement le blessé pour minimiser les effets de la suspension inerte.

Instructions d'installation des longes EN 795/B

Les longes certifiées comme ancrages provisoires portables EN 795/B doivent être installés sur des structures dont la résistance a été vérifiée et qui soient dépourvues d'arêtes vives, des surfaces abrasives et autres situations qui puissent endommager et donc compromettre la résistance de la longe. Pour créer un ancrage positionner la longe comme indiqué **fig.2**. Les ancrages provisoires portables doivent être utilisés exclusivement par une seule personne. Ne pas rester au-dessus du point d'amarrage : risque de défaillance / blessures en cas de chute. Prendre des mesures pour éviter de penduler. Lorsqu'il est utilisé dans un système antichute, le système doit limiter la force d'arrêt à moins de 6 kN. La charge maximale qui peut être transmise en utilisation depuis le dispositif d'ancrage est de 9 kN. Cette force est transmise à la structure, qui doit ensuite être vérifiée au niveau de la résistance minimale (> 15 kN) et de la direction d'application de la force elle-même. La possible déformation comme ancrage peut atteindre 20% de la longueur. Il est recommandé de marquer la date de la dernière inspection sur l'appareil. Ne pas utiliser ce dernier pour soulever des charges.

Ref. 2030xxxF: L'utilisation d'un Karstop CAMP (**fig.3**) est recommandée afin de faire travailler le mousqueton dans le sens du grand axe.

Réf. 2030 026F - 2030 040F - 2030 074F: Pour l'utilisation du Goblin Rope Surfer, voir la notice d'information du dispositif Goblin.

Utilisation comme ancrage selon ANSI/ASSE Z359.1-2007 (Anchor Webbing 2032 et Anchor Cable 2132)

Les Anchor Webbing et Anchor Cable sont testés pour être utilisés comme ancrages selon la norme américaine ANSI / AXIS Z359.1-2007, pour la création de points d'ancrage sur une structure. La structure de l'installation doit être certifié pour supporter une charge statique d'au moins 3400 lbs / 15 kN ou devrait être connue pour supporter 5000 lbs / 22,2 kN en l'absence de certification.

Pour l'installation, voir **fig.2d-2e** et utiliser des connecteurs ANSI Z359 : ne pas installer d'autres façons. En cas de structures avec des arêtes vives ou des surfaces abrasives, l'Anchor Cable peut être utilisé, tandis que l'utilisation de Anchor Webbing doit être évitée. Prendre les précautions appropriées lorsque ce produit est utilisé près de machines en mouvement ou lorsque des risques électriques sont présents.

La résistance est conforme aux exigences ANSI/ASSE pour l'utilisation par une personne: 5000 lbs / 22,2 kN. Ne pas connecter plus d'une personne à la fois à l'ancrage.

Si le produit est endommagé ou nécessite une inspection, il doit être identifié comme inutilisable.

**REVISION**

La sécurité de l'utilisateur est liée au maintien de l'efficacité et à la résistance de l'équipement. Outre le contrôle visuel normal fait avant, pendant et après chaque utilisation, ce produit doit être examiné par une personne compétente tous les 12 mois, à compter de la date de la première utilisation du produit. L'enregistrement de cette date et des contrôles successifs doit être effectué sur la fiche de durée de vie du produit: Conserver la notice d'information pour le contrôle et en référence pour toute la durée de vie du produit. Contrôler la lisibilité des marquages du produit.

Si un des défauts suivants apparaît, le produit doit être mis au rebut:

- présence de coupures et/ou de brûlures sur les sangles/cordes porteuses
- présence de coupures et/ou de brûlures sur les coutures de sécurité
- corrosion affectant gravement l'état de surface des pièces métalliques (ne disparaît pas après un ponçage manuel léger au papier de verre)
- endommagement du câble

Si l'article ou un de ses composants, montre des signes d'usure ou des défauts, il doit être changé, même en cas de doute seulement. Chaque élément faisant partie du système de sécurité peut être abîmé durant une chute et il doit donc toujours être examiné avant d'être réutilisé. Tout produit, ayant subi une chute importante, doit être mis au rebut car il peut avoir subi des dommages invisibles à l'œil nu.

**DUREE DE VIE**

Produits textiles (types **a**,**b**,**c**,**d** – voir nomenclature): La durée de vie est de 10 ans à partir de la date de la première utilisation du produit et, compte tenu du stockage, celle-ci ne peut en aucun cas se prolonger au-delà de la fin de la douzième année à compter de la fabrication (ex. année de fabrication 2019, durée de vie jusqu'à la fin 2031).

Produits métalliques (type **e** – voir nomenclature): La durée de vie du produit est illimitée.

Produits textiles / Produits métalliques: La durée de vie doit être considérée en absence de causes de mise au rebut et à condition d'effectuer des contrôles périodiques au moins une fois tous les 12 mois à partir de la date de la première utilisation du produit et d'enregistrer les résultats dans la fiche de durée de vie du produit. Les facteurs suivants font exception et peuvent réduire la durée de vie du produit: utilisation intense, dommages causés à des composants du produit, contact avec des substances chimiques, températures élevées, abrasions, coupures, chocs violents, mauvaises utilisations et conservation. En cas de doute quant à la sécurité offerte par ce produit, contacter la société C.A.M.P. spa ou le distributeur.

**TRANSPORT** Protéger le produit des risques énoncés ci-dessus.

# DEUTSCH

## ALLGEMEINE INFORMATIONEN

Die C.A.M.P. Gruppe bietet leichte und innovative Produkte, die auf die Bedürfnisse der Höhenarbeiter zugeschnitten sind. Um die Zuverlässigkeit und Sicherheit dieser Produkte zu gewährleisten, werden sie während ihrer Entwicklungs-, Prüfungs- und Herstellungsphase einer zertifizierten Qualitätskontrolle unterzogen. Diese Gebrauchsanweisung enthält alle Informationen über die korrekte Anwendung der Produkte und **ist aufmerksam zu lesen und sorgfältig aufzubewahren**. Im Falle von Verlust kann die Gebrauchsanweisung unter **www.camp.it** heruntergeladen werden. Die Europäische Konformitätskennzeichnung kann von dieser Internetseite heruntergeladen werden. Der Wiederverkäufer muss die Gebrauchsanweisung in der jeweiligen Sprache des Landes zur Verfügung stellen, in dem das Produkt verkauft wird.

**VERWENDUNG**

Diese Ausrüstung darf nur von ausgebildeten und kompetenten Personen oder unter Aufsicht dieser Personen verwendet werden. Diese Gebrauchsanweisung ist nicht gleichzusetzen mit einer Ausbildung, in der Ihnen wichtige Techniken der Industriekletterei übermittelt werden. Sie müssen eine entsprechende Einweisung erhalten haben, bevor Sie diese Ausrüstung verwenden können. Klettern oder jede andere Aktivität, für die dieses Produkt verwendet werden kann, ist potentiell gefährlich. Jede falsche Anwendung bzw. Verwendung oder eine unsachgemäße Wartung der Produkte kann Schäden verursachen, die zu schweren Verletzungen oder zu tödlichen Unfällen führen können. Der Verwender muss demnach in der Lage und fähig sein, seine eigene Sicherheit zu verantworten und in Notsituationen sachgemäß zu handeln. Was die Auffangsysteme betrifft, ist es für die Sicherheit wesentlich, dass der Ankerpunkt immer richtig positioniert ist und dass die Arbeiten so durchgeführt werden, dass das Fallrisiko und die Fallhöhe minimiert werden. Kontrollieren Sie vor jedem Einsatz die lichte Höhe unterhalb des Arbeitsplatzes des Benutzers, um sicherzustellen, dass er im Fall eines Absturzes weder auf den Boden prallen noch an irgendwelche den verfügbaren Sturzraum einschränkende Hindernisse stoßen kann. Ein Komplettgurt ist die einzige akzeptable Körperhaltevorrichtung, die in einem Absturzsicherungssystem verwendet werden kann. Das Produkt darf ausschließlich wie nachstehend beschrieben benützt und nicht abgeändert werden. Es darf nur zusammen mit anderen, den Europäischen Normen (EN) entsprechenden Vorrichtungen verwendet werden, wobei auf den beschränkten Anwendungsbereich jedes einzelnen Teils zu achten ist. In dieser Gebrauchsanweisung sind einige Beispiele der falschen Anwendung dargestellt, aber die Missbrauchsmöglichkeiten sind so zahlreich, dass sie in ihrer Gesamtheit nicht aufgezeigt bzw. aufgezählt werden können. Dieses Produkt sollte ausschließlich zum persönlichen Gebrauch bestimmt werden.

**WARTUNG**

*Reinigung der Textil- und Plastikteile:* Spülen Sie die Einzelteile nur mit weichem Wasser und Neutralseife. Verwenden Sie eine maximale Wassertemperatur von 30°C und lassen Sie die Materialien auf natürliche Weise, fern von direkten Wärmequellen, trocknen. *Reinigung der Metallteile:* Spülen Sie die Teile nur mit weichem Wasser und trocknen Sie sie ab. *Temperatur:* Damit die Leistungsfähigkeit und die Sicherheit dieses Produktes nicht beeinträchtigt werden, sollte es Temperaturen über 80°C nicht ausgesetzt werden. Chemische *Substanzen:* Verwenden Sie das Produkt nicht mehr, wenn es mit chemischen Substanzen, Lösungsmitteln oder Kraftstoffen in Berührung gekommen ist, die die Eigenschaften des Produktes beeinträchtigt haben könnten.

**LAGERUNG**

Bewahren Sie das Produkt unverpackt an einem kühlen, trockenen und dunklen Ort auf, fernab von Wärmequellen, hoher Feuchtigkeit, scharfen Kanten, spitzen Gegenständen, Korrosionsmitteln oder anderen möglichen Schadensquellen.

**VERANTWORTUNG**

Die Aktiengesellschaft C.A.M.P. spa und die Wiederverkäufer haften nicht für Schäden, Verletzungen oder tödliche Unfälle, die auf unsachgemäße Anwendung oder auf die Verwendung von abgeänderten Produkt der Marke CAMP Safety zurückzuführen sind. Es obliegt der Verantwortung des Benutzers bzw. der Benutzerin, sich anhand der Gebrauchsanweisung mit den C.A.M.P. spa -Produkten vertraut zu machen und sich zu vergewissern, dass, das Produkt nur für den vorgesehenen Zweck verwendet wird und dass alle Sicherheitsvorkehrungen getroffen worden sind. Bevor Sie diese Ausrüstung verwenden, müssen Sie erwägen, wie eine eventuelle Rettungsaktion im Notfall in aller Sicherheit und mit größter Wirksamkeit durchgeführt werden kann. Sie sind persönlich für Ihre Handlungen und Entscheidungen verantwortlich. Wenn Sie nicht in der Lage sind, die daraus entstehenden Risiken zu tragen, sollten Sie diese Ausrüstungsgegenstände nicht benützen.

**DREI JAHRE GARANTIE**

Auf alle Material- und Fabrikationsfehler haben Sie bei diesem Produkt eine Garantie von drei Jahren ab Kaufdatum. Ausgenommen von der Garantie sind: der normale Verschleiß, Abänderungen oder Nachbesserungen, Korrosionserscheinungen, Schäden aufgrund von Unfällen oder Nachlässigkeit sowie der Gebrauch des Produktes für nicht vorgesehene Einsatzbereiche.

## PRODUKTSPEZIFISCHE INFORMATIONEN

**GEBRAUCHSANWEISUNG**

Anwendungsbereich

Seile/Gurtbänder, die der Norm EN 354:2010 entsprechen, werden innerhalb eines Auffangsystems als Verbindungsmittel verwendet: Sie sind ein wesentlicher Bestandteil der persönlichen Schutzausrüstung gegen Absturz (PSA). Manche Seile/Gurtbänder dürfen auch als Anschlaghilfsmittel innerhalb einer transportablen, vorübergehend angebrachten Anschlageinrichtung (gemäß EN 795/B:2012 / ANSI/ASSE Z359.1-2007) verwendet werden (siehe **Tabelle**).

Dieses Produkt ist für den Schutz und die Vermeidung von Absturzrisiken in der Industrie, im Baugewerbe, im Rettungsdienst und allgemeiner für alle Anwendungen bei Höhenarbeiten bestimmt.

Alle Verbindungsmittel und Schlingen, auch die aus Stahlkabeln, sind nicht unzerstörbar und können somit von scharfen Werkzeugen (z.B. Motorsäge) durchtrennt werden; deshalb verwenden Sie immer ein Backup-Seil während der Fäll- und Schnittarbeiten.

Verwendung

Um zu wissen, welche persönliche Schutzausrüstung (PSA) für eine bestimmte Situation geeignet ist, muss der so genannte Sturzfaktor ermittelt werden. (**Abb.1**). Er berechnet sich wie folgt: Sturzfaktor = Fallhöhe / ausgegebenes Seil

Bei einem Sturzfaktor 0 (d. h., wenn der Arbeiter sich unter dem Anschlagpunkt befindet und das Verbindungsmittel gespannt ist) bzw. wenn der Sturzfaktor 1 und die maximale Bewegungsfreiheit 0,6 m beträgt, darf eine Positionierungsausrüstung verwendet werden. In anderen Fällen bzw. wenn der Sturzfaktor über 1 liegt, muss ein Auffangsystem verwendet werden, d. h. unter anderem, dass das Seil/Gurtband zusammen mit einem kraftabsorbierenden Falldämpfer (nach EN 355) verwendet werden muss. Zur Befestigung am Bauchanschlusspunkt eines Sitzgurts nach EN 813, siehe **Abb.4**. Zur Befestigung an einem Falldämpfer nach EN 355 und am Anschlusspunkt eines Auffanggurts, siehe **Abb.5**. Nicht am seitlichen Anschlusspunkt eines Haltegurts festmachen (**Abb.6**). Die beiden Arme der 203008 Leine müssen so positioniert werden, dass sie einen Arbeitswinkel von nicht über 120°C bilden (**Abb.7**). Um einen Schutz vor einem Absturz bieten zu können, müssen die nach der Norm EN 354 zertifizierten Verbindungsseile/-gurtbänder unbedingt zusammen mit anderen Vorrichtungen verwendet werden. So muss ein Seil/Gurtband, das zu einem Auffangsystem gehört, zusammen mit einem kraftabsorbierenden Falldämpfer (nach EN 355) und Verbindungselementen (nach EN 362) eingesetzt werden; außerdem muss das System Seile-Falldämpfer-Verbindungselemente, das höchstens 2 m lang sein darf, mit dem Verbindungselement (A) eines Auffanggurts (nach EN 361) gekoppelt sein. Bei einer Sturzgefahr müssen das Seil/Gurtband möglichst in gespanntem Zustand gehalten und Teile in losem Zustand verhindert werden. Sich bei der Prüfung der einwandfreien Verbindung auf die Gebrauchsanweisung des Falldämpfers und Sicherheitsgurts beziehen. Der Anschlagpunkt, an dem das Verbindungselement gesichert wird, muss oberhalb des Arbeitsbereichs liegen und eine statische Festigkeit von mindestens 15 kN aufweisen. Die statische Festigkeit beträgt (siehe **Tabelle**), wie in **Abb.8** angegeben. Jegliche lose Seilbildungen vermeiden, um die Möglichkeit einer Absturzgefahr beim Gebrauch zu reduzieren. Am Seil/Gurtband dürfen keine Knoten gemacht werden. Besteht die Gefahr, dass das Seil/Gurtband an scharfe Ecken anstößt, sind geeignete Sicherheitsvorkehrungen zu treffen, um Beschädigungen am Seil/Gurtband zu verhindern. Es ist dafür zu sorgen, dass geeignete Rettungsausrüstungen zur Verfügung stehen und dass die Arbeitsmannschaften ausreichend geschult sind, um die schnelle Rettung eines bzw. einer Verunglückten zu gewährleisten und die Auswirkungen eines längeren freien Hängen zu vermeiden.

Hinweise zür Installation von Seilen/Gurtbändern nach EN 795/B

Die Gurtbänder, die nach EN 795/B als transportable, vorübergehend angebrachte Anschlageinrichtungen zertifiziert worden sind, müssen an Strukturen befestigt werden, deren Festigkeit überprüft worden ist. Außerdem dürfen solche Strukturen weder scharfe Kanten noch raue Oberflächen noch andere Merkmale aufweisen, die die Gurtbänder irgendwie beschädigen könnten. Beim Installieren der Anschlageinrichtung ist darauf zu achten, dass das Gurtband wie auf **Abb.2** positioniert ist. Transportable, vorübergehend angebrachte Anschlageinrichtungen dürfen ausschließlich von einer einzigen Person verwendet werden. Nicht oberhalb des Anschlagpunktes aufhalten: im Falle eines Sturzes besteht Gefahr eines Defekts/Verletzungsrisiko. Maßnahmen gegen Pendeln sind zu treffen. Wird es in einem Fallschutzsystem eingesetzt, hat dieses den Fangstoß unter 6 kN zu begrenzen. Die maximale Belastung, die das Anschlagmittel beim Einsatz übertragen kann, beträgt 9 kN. Der Fangstoß wird auf die Struktur übertragen, die folglich im Hinblick darauf (Mindestwiderstand >15 kN) sowie auf die Anwendungsrichtung derselben zu überprüfen ist. Die mögliche Verformung als Verankerung kann bis zu 20% der Länge erreichen. Es wird empfohlen, die Vorrichtung mit dem Datum der letzten Inspektion zu kennzeichnen. Das Produkt nicht zum Anheben von Lasten verwenden.

Ref. 2030xxxF: Es empfiehlt sich die Verwendung eines CAMP Karstop (**Abb.3**), um zu erreichen, dass der Karabiner in Richtung der Längsachse belastet wird.

Ref. 2030 026F - 2030 040F - 2030 074F: Für Infos zur Benutzung des Goblin Rope Surfers bitte die Gebrauchsanweisung des Goblin lesen.

Verwendung als Verankerung nach ANSI/ASSE Z359.1-2007 (Anchor Webbing 2032 und Anchor Cable 2132)

Anchor Webbing und Anchor Cable sind für den Einsatz als Verankerung nach der amerikanischen Norm ANSI/ASSE Z359.1-2007 für die Bildung von Anschlagpunkten an einer Struktur getestet. Die Installationsstruktur muss zertifiziert sein, um eine statische Belastung von mindestens 3400 lbs / 15 kN standzuhalten oder mangels Zertifizierung dafür bekannt sein, dass sie 5000 lbs / 22.2 kN trägt.

Für die Installation siehe **Abb.2d-2e**; es sind Verbindungselemente ANSI Z359 zu verwenden: Auf keine andere Weise installieren. Bei Strukturen mit scharfen Kanten oder Abrieboberflächen kann Anchor Cable verwendet werden, wogegen die Verwendung von Anchor Webbing zu vermeiden ist. Entsprechende Vorsichtsmaßnahmen treffen, wenn dieses Produkt in der Nähe von laufenden Maschinen verwendet wird oder Stromrisiken vorliegen.

Die Festigkeit erfüllt die Anforderungen ANSI/ASSE für die Verwendung von einer Person: 5000 lbs / 22.2 kN. Nicht mehr als eine Person auf einmal mit der Verankerung verbinden.

Sollte das Produkt beschädigt sein oder bedarf es einer Inspektion, muss es als nicht verwendbar gekennzeichnet werden.

**ÜBERPRÜFUNG**

Die Sicherheit der Benutzer hängt von der uneingeschränkten Wirkungskraft und Haltbarkeit der Ausrüstung ab. Dieses Produkt ist neben der normalen Sichtkontrolle, die es vor, während und nach jedem Einsatz auszuführen gilt, alle 12 Monate, d.h. ab dem Ersteinsatzdatum des Produkts, durch eine Fachperson überprüfen zu lassen. Dieses Datum sowie das der darauffolgenden Überprüfungen sind in das Produktdatenblatt einzutragen: Die Unterlagen für die Kontrolle und Bezugnahme die ganze Lebensdauer des Produkts hindurch aufbewahren. Vergewissern Sie sich, dass die Produktkennzeichnung lesbar ist.

Sollte einer der nachstehenden Defekte festgestellt werden, darf das Produkt nicht mehr verwendet werden:

- Vorhandensein von Schnitten und/oder Brandspuren an Gurtbändern/Tragseilen,
- Vorhandensein von Schnitten und/oder Brandspuren an Hauptnähten,
- Korrosion, die schwere Schäden an der Oberfläche der Metallteile verursacht (und die auch nach leichtem Reiben mit Schmirgelpapier nicht verschwindet)
- Beschädigung des Seils.

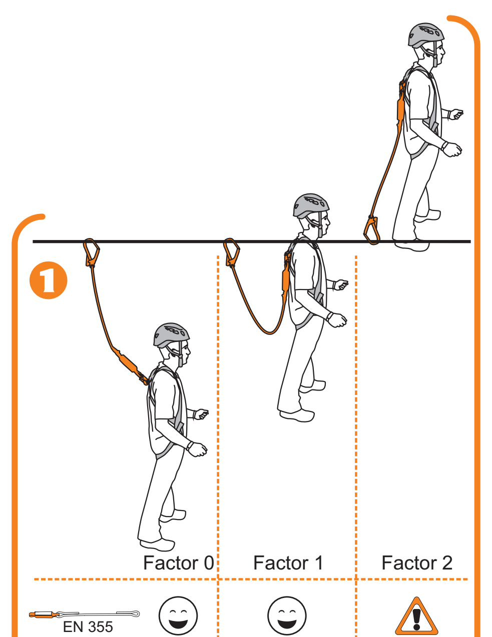


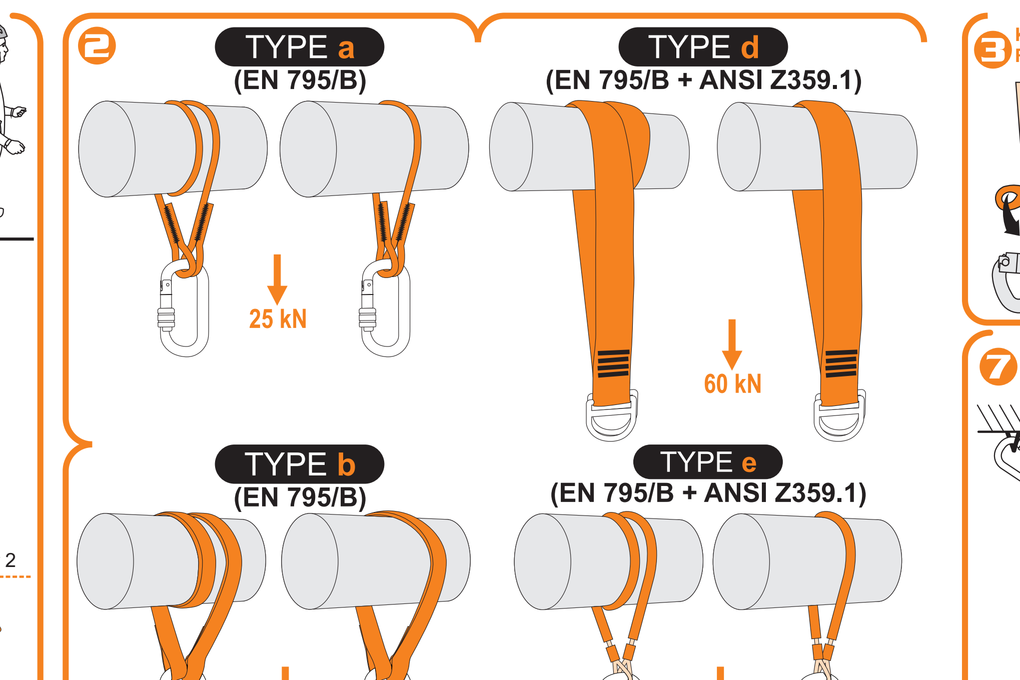


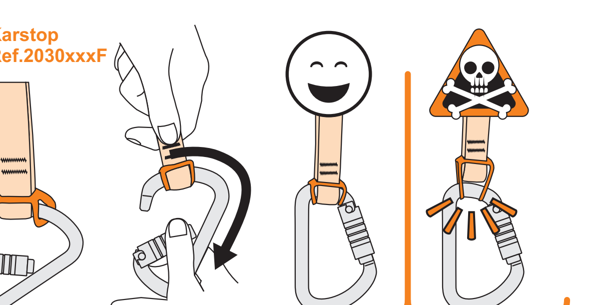


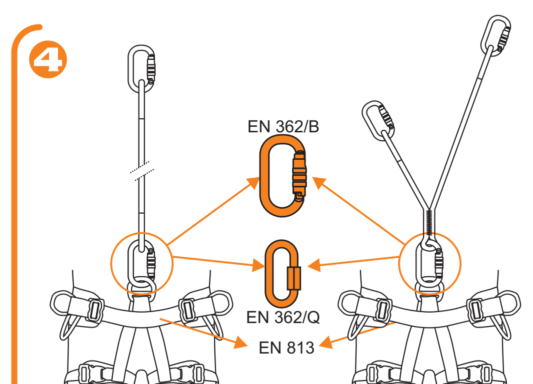


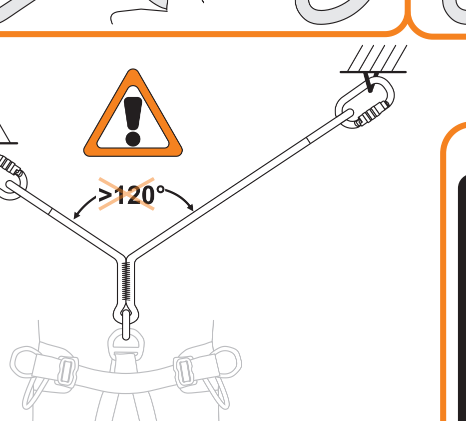


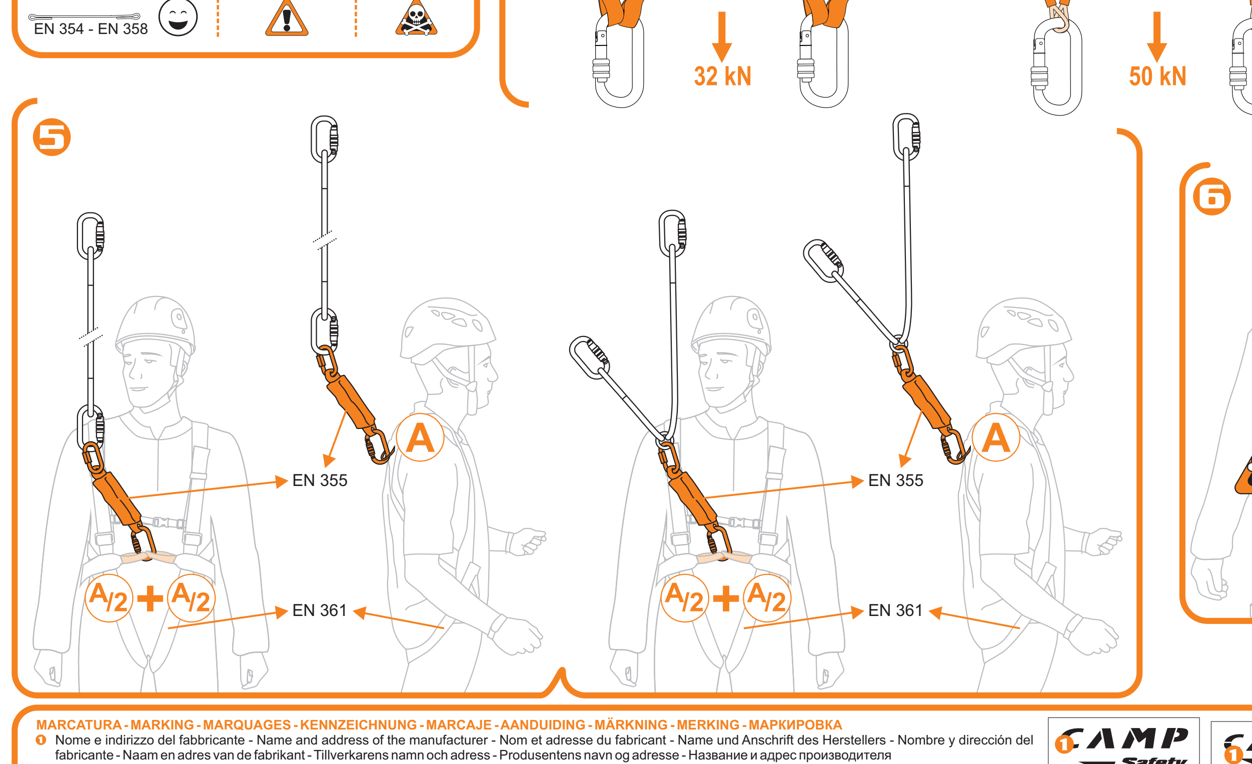


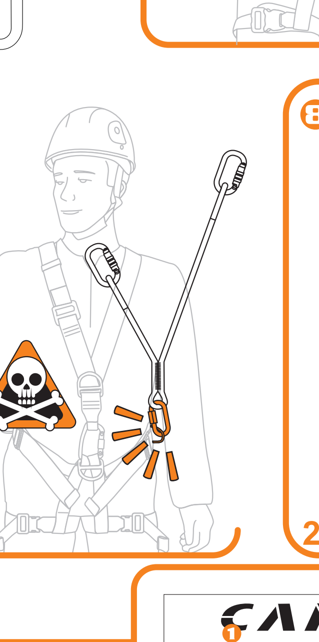


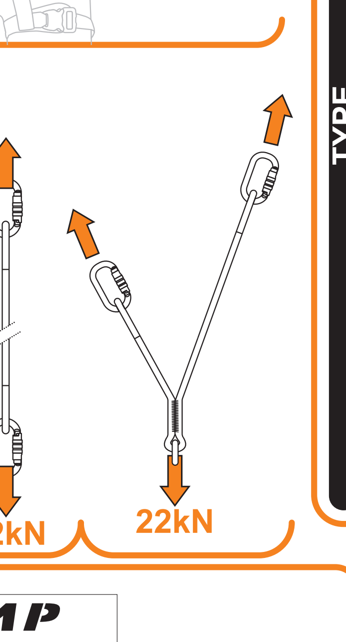


NOMENCLATURA - NOMENCLATURE - NOMENCLATURE - NOMENKLATUR - NOMENCLATURA TERMINOLOGIE - KOMPONENTFÖRTECKNING BETEGNELSER - СОСТАВНЫЕ ЧАСТИ

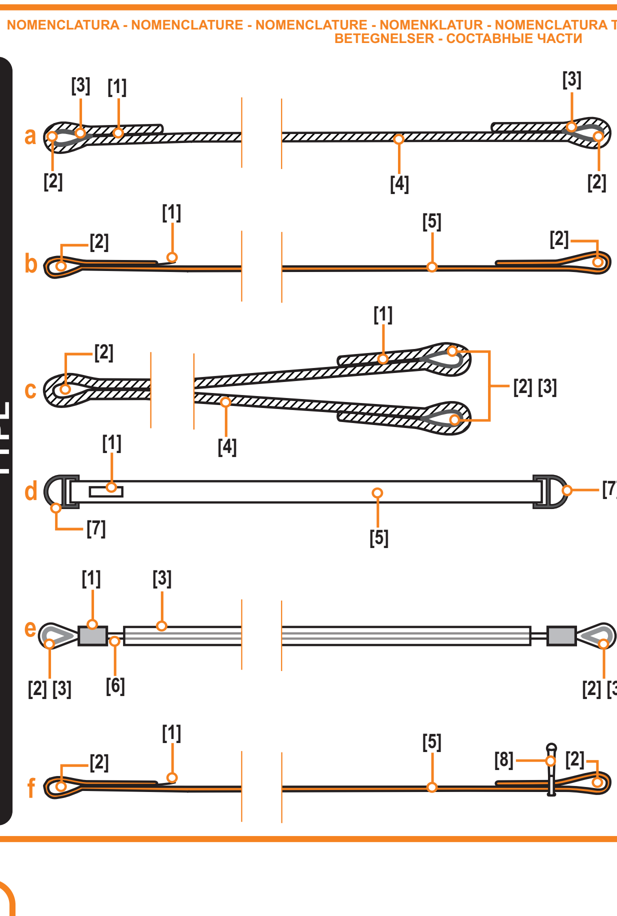


[1] Marcatura - Marking - Marquage - Markierungen - Marcados - Markering - Märkning - Merking - Маркировка

[2] Asola - Loop - Boucle - Schlaufe - Anillo - Lus - Ögla - Hull - Петля (проушина)

[3] Protezione - Protection - Protection - Schutz - Protección - Bescherming - Skydd - Beskyttelse - Защитный коуш

[4] Corda - Rope - Corde - Seil - Cuerda - Touw - Rep - Tau - Верёвка

[5] Fettuccia - Webbing - Sangle - Gurtband - Correa - Bandmateriaal - Vävband - Vevbånd - Стропа

[6] Cavo - Cable - Câble - Kabel - Cable - Kabel - Kabel - Kabel - Трос

[7] Anello di attacco - Attachment ring - Boucle de fixation - Anschlagring - Anillo de anclaje - Bevestigingsring - Fästring - Koplingsring - Соединительное кольцо

[8] **Goblin Rope Surfer:** Accessorio per Goblin (vedere manuale Goblin) - Accessory part for Goblin (see Goblin manual) - Accessoire pour Goblin (voir la notice d'information du Goblin) - Ersatzteile für Goblin (siehe Goblin Gebrauchsanweisung) - Accesorio para el Goblin (lea el manual del Goblin) - Accessoire voor de Goblin (zie gebruiksaanwijzing van de Goblin) - Tillbehör till Goblin (se Goblin manual) - Tilbehør til Goblin (se Goblin håndbok) - Является аксессуаром к устройству Goblin (смотрите руководство по эксплуатации устройства Goblin)

[4] Poliammide - Polyamide - Polyamide - Polyamid - Poliamida - Polymide - Polymid - Polyamid - Полиамиды

[5] Poliestere - Polyester - Polyester - Polyester - Poliéster - Polyester - Polyester - Polyester - Полиэфирное

[6] [7] Acciaio - Steel - Acier - Stahl - Acero - Staal - Stål - Stål - Сталь

MARCATURA - MARKING - MARQUAGES - KENNZEICHNUNG - MARCAJE - AANDUIDING - MÄRKNING - MERKING - МАРКИРОВКА

1. Nome e indirizzo del fabbricante - Name and address of the manufacturer - Nom et adresse du fabricant - Name und Anschrift des Herstellers - Nombre y dirección del fabricante - Naam en adres van de fabrikant - Tillverkarens namn och adress - Produsentens navn og adresse - Название и адрес производителя
2. Referenza del prodotto - Reference number of the product - Référence du produit - Referenznummer des Produkts - Referencia de producto - Referentienummer van het produkt - Produktreferens - Produktreferanse - Артикул изделия
3. Lunghezza totale del cordino (connettori inclusi, ove forniti) - Total length of the lanyard (comprising connectors, when included) - Longueur totale de la longe (connecteurs inclus, s'ils sont fournis) - Gesamtlänge des Seils (inklusive Karabiner, sofern geliefert) - Longitud total de la cuerda (conectores incluidos, cuando se suministran) - Totale lengte van de veiligheidslijn (inclusief de koppeling indien aanwezig) - Linans totala längd (inklusive kopplingsdon, i de fall som dessa levereras) - Total lengde for stroppen/vevbåndet (inkluder koplingsanordninger, der de medfølger) - Общая длина устройства (включая размер карабина, если прилагается)
4. Nome del dispositivo - Name of the device - Nom du dispositif - Name der Vorrichtung - Nombre di equipamiento - Naam van het apparaat - Namn av anordning - Navn produkt - Название устройства
5. Mese e anno di fabbricazione - Month and year of manufacture - Mois et année de fabrication - Herstellungsdatum (Monat/Jahr) - Mes y año de fabricación - Maand en jaar van fabricage - Tillverkningsmånad och tillverkningsår - Produksjonsmåned og -år - Месяц и год производства
6. Giorno/Mese/Anno di fabbricazione - Day/Month/Year of manufacture - Jour/Mois/Année de fabrication - Tag/Monat/Herstellungsjahr - Día/Mes/Año de fabricación - Dag/Maand/Fabricagejaar - Dygn/Månad/Tillverkningsår - Vuorokausi/Kuukausi/Fabrikasjonsår - Сутки/Месяц/Год изготовления
7. Numero di serie - Serial number - Numéro de série - Seriennummer - Numero de serie - Serienummer - Serienummer - Serienummer - Серийный номер
8. Marcatura di conformità al regolamento europeo (UE) 2016/425 - Conformity marking according to European regulation (EU) 2016/425 - Marquage de conformité au règlement européen (UE) 2016/425 - Entspricht der Europäischen Verordnung (EU) 2016/425 - Marca que indica la conformidad según el reglamento europeo (UE) 2016/425 - Conformiteitsmarkering conform Verordening (EU) 2016/425 - Märkning för överensstämmelse med den europeiska förordningen 2016/425 - Merking i samsvar med EU-direktiv 2016/425 - Маркировка о соответствии Европейским Нормам (EU) 2016/425
9. N° dell'organismo che controlla la fabbricazione del prodotto - No. of the notified body controlling the manufacturing of the product - N° de l'organisme contrôlant la fabrication du produit - Nr. des Organs zur Herstellungskontrolle des Produkts - N° del organismo controlador de la fabricación de este producto - Nummer van het organisme dat de fabricage van het product controleert - Nummer på kontrollorgan som granskar produkttillverkningen - Nr. til organ som kontrollerer produksjonen - Номер аккредитованной организации, контролирующей производство продукта
10. Norma di riferimento e anno di pubblicazione - Suitable norm and year of publication - Norme de référence et année de publication - Geltende Norm und Jahr Veröffentlichung - Norma de referencia y año de publicación - Van toepassing zijnde norm en jaar van publicatie - Referensnorm och utgivningsår - Referansestandard og utgivelsesår - Соответствующий стандарт и год его публикации
11. Carico di rottura - Breaking load - Charge de rupture - Bruchlast - Carga de ruptura - Breukbelasting - Brottgräns - Bruddstyrke - Нагрузка разрушения
12. Modello certificato in accordo alla norma EAC (Russia-Bielorussia-Kazakistan-Armenia-Kirghizistan) - Certified model according to EAC standard (Russia-Belarus-Kazakhstan-Armenia-Kyrgyzstan) - Le modèle est certifié EAC (norme Russie-Biélorussie-Kazakhstan-Arménie-Kirghizistan) - Das Modell ist auch gemäß EAC (Russland-Weissrussland-Kasachstan-Armenien-Kirgisistan standard) zertifiziert - El modelo está certificado de acuerdo a la norma EAC (Rusia-Bielorrusia-Kazajistán-Armenia-Kirguistán estándar) - Model gecertificeerd conform EAC (Rusland-Belarus-Kazachstan-Armenië-Kirgizië norm) - Modell certifierad enligt EAC (Ryssland-Vitryssland-Kazakstan-Armenien-Kirgizistan standard) - Modellen er sertifisert iht. EAC (Russland-Hvitrussland-Kazakstan-Armenia-Kirgisistan standard) - Модель сертифицирована в соответствии с требованиями таможенного союза EAC (Россия-Беларусь-Казахстан-Армения-Киргизия)
13. Leggere le istruzioni di utilizzo - Read the instructions for use - Lire la notice d'information - Gebrauchsanweisung lesen - Leer las instrucciones antes de usar este producto - Lees de gebruiksaanwijzingen - Läs igenom bruksanvisningen - Les instruksjonene for bruk - Необходимо ознакомиться с инструкцией перед использованием
14. Utilizzo da parte di una sola persona alla volta - Use by one person maximum - Utilisation par une seule personne à la fois - Einsatz von jeweils immer nur einer Person - Para uso individual (una persona de cada vez) - Gebruik door één persoon tegelijk - Användning av en enda person åt gången - Bruk av kun èn person ad gangen - Используется только одним работником
15. Non stare sopra il punto di ancoraggio, evitare effetti pendolo - Do not climb above anchor, avoid pendulum - Ne pas monter au-dessus de l'amarrage, éviter de penduler - Nicht oberhalb des Anschlagpunktes klettern, Pendeln vermeiden - No escalar por encima del anclaje, evitar péndulo - Klim niet voorbij het ankerpunt, voorkom pendule effect - Klättra ej ovan ankarpunkten, undvik pendelfall - For å unngå pendeleffekt, klatre ikke høyere en forankringspunktet - Не подниматься выше точки закрепления, избегать маятников

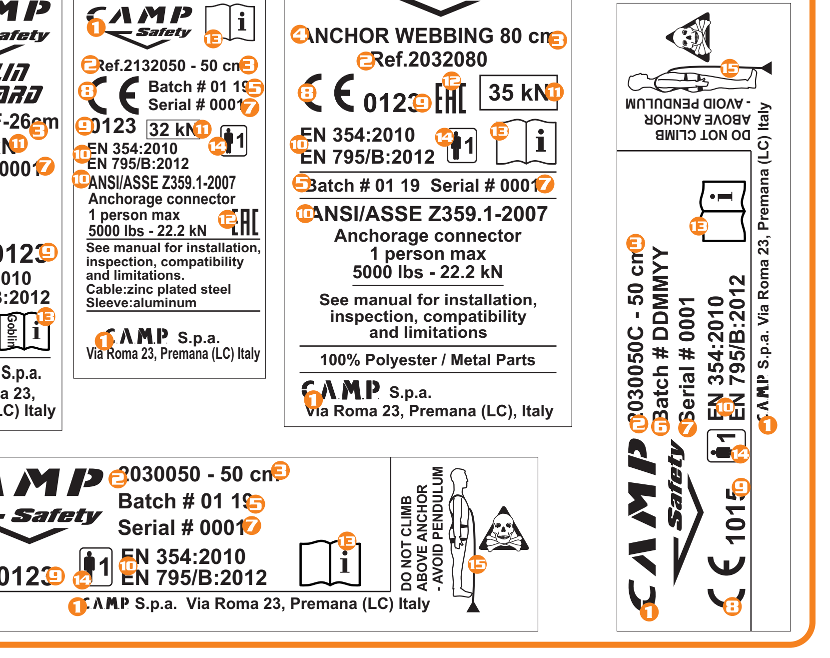


| REF. | CM | REF. CONNECTORS | TYPE | STANDARDS EN 354: 2010 | EN 795B: 2012 | CE 0123 | CE 1015 | EAC | ANSI/ASSE Z359.1-2007 Anchorage connector | kN (1 kN≃ 100 Kg) |
|---|---|---|---|---|---|---|---|---|---|---|
| 2030050 | 50 | - | a | ● | ● | ● | | | | 22 |
| 2030050C | 50 | - | a | ● | ● | | ● | | | 22 |
| 2030100 | 100 | - | a | ● | ● | ● | | | | 22 |
| 2030100C | 100 | - | a | ● | ● | | ● | | | 22 |
| 2030150 | 150 | - | a | ● | ● | ● | | | | 22 |
| 2030150C | 150 | - | a | ● | ● | | ● | | | 22 |
| 2030200 | 200 | - | a | ● | ● | ● | | | | 22 |
| 2030200C | 200 | - | a | ● | ● | | ● | | | 22 |
| 203002 | 200 | 2017+0986 | a | ● | ● | ● | | | | 22 |
| 203003 | 155 | 2017 | a | ● | ● | ● | | | | 22 |
| 203004 | 190 | 0986 | a | ● | ● | ● | | | | 22 |
| 203003F | 30 | 0934+2046 | f | ● | ● | ● | | | | 22 |
| 2030026F | 26 | - | f | ● | ● | ● | | ● | | 22 |
| 2030040F | 40 | - | f | ● | ● | ● | | ● | | 22 |
| 2030050F | 50 | - | b | ● | ● | ● | | | | 22 |
| 2030074F | 74 | - | f | ● | ● | ● | | | | 22 |
| 2030100F | 100 | - | b | ● | ● | ● | | | | 22 |
| 2030150F | 150 | - | b | ● | ● | ● | | | | 22 |
| 2030200F | 200 | - | b | ● | ● | ● | | | | 22 |
| 203008 | 155 | 0981+2x2017 | c | ● | | ● | | | | 22 |
| 2032080 | 80 | - | d | ● | ● | ● | | ● | ● | 35 |
| 2032120 | 120 | - | d | ● | ● | ● | | ● | ● | 35 |
| 2032160 | 160 | - | d | ● | ● | ● | | ● | ● | 35 |
| 2132050 | 50 | - | e | ● | ● | ● | | ● | ● | 32 |
| 2132100 | 100 | - | e | ● | ● | ● | | ● | ● | 32 |
| 2132150 | 150 | - | e | ● | ● | ● | | ● | ● | 32 |
| 2132200 | 200 | - | e | ● | ● | ● | | ● | ● | 32 |