Falls das Produkt bzw. ein Bestandteil des Produkts Mängel oder starke Abnutzung aufweist oder auch nur aufzuweisen scheint, muss es sofort ausgetauscht werden. Jeder durch einen Absturz beanspruchte Bestandteil des Sicherungssystems kann Schäden aufweisen und muss vor dem nächsten Gebrauch geprüft werden. Nach einem harten Fangstoß darf das Produkt nicht mehr benutzt werden, da dadurch innere, mit dem bloßen Auge nicht erkennbare Schäden entstanden sein könnten, die seine Festigkeit und Funktionsfähigkeit vermindert haben.

LEBENSDAUER

Textilprodukte (Typ **a**,**b**,**c**,**d** – siehe Nomenklatur): Die Lebensdauer des Produkts beträgt 10 Jahre ab Ersteinsatzdatum. Berücksichtigt man die Lagerung, kann seine Lebensdauer nicht über das zwölfte Jahr nach seiner Herstellung (z. Bsp. Herstellungsjahr 2019, Lebensdauer bis Ende 2031) hinaus verlängert werden.

Metallprodukte (Typ **e** – siehe Nomenklatur): Die Lebensdauer des Produkts ist unbegrenzt.

Textilprodukte / Metallprodukte: Während dieser Lebensdauer dürfen keine Umstände auftreten, die das Produkt außer Betrieb setzen. Ferner sind zumindest einmal jede 12 Monate ab seinem Ersteinsatzdatum regelmäßige Kontrollen durchzuführen und die Ergebnisse in das Produktdatenblatt einzutragen. Die folgenden Faktoren verringern die Lebensdauer des Produktes: Intensiver Gebrauch, Beschädigung eines oder mehrerer Produktbestandteile, Berührung mit chemischen Substanzen, hohe Temperaturen, unsachgemäße Verwendung und Lagerung, starke Stürze, Abrieb und Schnitte. Falls Sie vermuten, dass das Produkt nicht mehr sicher und zuverlässig ist, setzen Sie Sich in Verbindung mit C.A.M.P. spa oder Ihrem Wiederverkäufer.

TRANSPORT Das Produkt vor den oben erwähnten Risiken schützen.

ESPANOL

INFORMACIÓN GENERAL

El Grupo C.A.M.P. da respuesta a todas las necesidades de los trabajadores en altura con artículos ligeros e innovadores que son diseñados, testados y fabricados dentro de un sistema de calidad certificado, con el fin de ofrecer un producto fiable y seguro. Las presentes instrucciones están destinadas a informar sobre la correcta utilización del producto durante toda su vida. **Lea, entiende y conserve estas instrucciones**. En caso de pérdida, puede descargarlas en el sitio web **www.camp.it**. La declaración de conformidad UE se puede descargar de esta página web. El distribuidor debe proporcionar el manual de información en la lengua del país en que se vende el producto.

UTILIZACIÓN

Este equipo debe ser utilizado únicamente por personas formadas y competentes o bajo la supervisión directa de personal con la formación y competencias adecuadas. Estas instrucciones no enseñan técnicas para trabajar en altura ni para cualquier otra actividad asociada, por lo que es necesario haber recibido una formación adecuada antes de utilizar este equipo. La escalada y cualquier otra actividad en la que estos productos puedan ser utilizados son intrínsecamente peligrosas. No escoger el equipo adecuado, usarlo incorrectamente o no realizar el mantenimiento debido podría producir daños, lesiones o incluso la muerte. El usuario debe estar médicamente apto y ser capaz de velar por su seguridad y de proceder correctamente en situaciones de emergencia. Para usar los equipos anticaídas de forma segura, es esencial que el dispositivo o el punto de anclaje estén posicionados correctamente y que el trabajo se realice de forma que minimice tanto el riesgo de caída como la altura de la propia caída. Antes de cada utilización, compruebe que la distancia de seguridad con respecto al lugar de trabajo es correcta, para que, en caso de accidente, no llegue a colisionar con el suelo o con otros obstáculos que pudieran encontrarse en la trayectoria de caída. El arnés integral es el único dispositivo de suspensión que se debe emplear en sistemas anticaída. Este producto debe usarse como se indica en las instrucciones y no se debe modificar en ninguna circunstancia. Puede utilizarse conjuntamente con cualquier otro producto de acuerdo con las especificaciones y las normas EN, considerando las limitaciones particulares de cada producto. En esta nota se indican únicamente algunos de los usos no permitidos o indebidos. Existen muchos más, pero es imposible citarlos todos o incluso llegar a imaginarlos. Se recomienda que este producto se destine al uso personal de un individuo.

MANTENIMIENTO

Limpieza de las partes textiles y de plástico: aclárelas con agua limpia (<30°C) y jabón neutro, no aplique calor directo. *Limpieza de las partes metálicas:* aclárelas con agua limpia y séquelas. *Temperatura:* mantenga este producto siempre a una temperatura inferior a 80°C, de lo contrario, podría alterar su funcionamiento. *Sustancias químicas:* no use este producto si ha estado en contacto con alguna sustancia química, disolvente o carburante que puedan alterar sus características.

ALMACENAMIENTO

Conserve el producto desembalado en un lugar fresco, seco, oscuro y lejos de cualquier fuente de calor, nivel de humedad elevado u otros agentes corrosivos que puedan dañarlo.

RESPONSABILIDAD

La firma C.A.M.P. spa, o el distribuidor, no aceptará ninguna responsabilidad ante daños, lesiones o muertes ocasionados por el mal uso o modificación de cualquier producto de la marca CAMP Safety. Es responsabilidad del usuario en todo momento asegurarse de que entiende la correcta y segura utilización de cualquier producto de C.A.M.P. spa, de que lo utiliza solo para la actividad para la que ha sido diseñado y de que aplica todas las medidas de seguridad. Antes de su utilización, debe asegurarse de que conoce el procedimiento para un rescate seguro y eficiente. Usted asume personalmente la responsabilidad de sus acciones y los riesgos que pueda correr. Si no es capaz de cumplir esta normativa, no utilice este equipamiento.

3 AÑOS DE GARANTÍA

Este producto tiene una garantía de tres años, que comienza a contar a partir de la fecha de adquisición, contra defectos de materiales o de fabricación. Esta garantía no cubre: desgaste, modificaciones o alteraciones, incorrecta conservación, corrosión, uso inadecuado y usos para los cuales no haya sido diseñado.

INFORMACION ESPECÍFICA

INSTRUCCIONES DE USO

Descripción

La cinta de amarre EN 354:2010 es un equipo de protección individual (EPI) usado para conectar elementos de un sistema de detención de caídas. Algunas cintas de amarre pueden ser utilizadas también como dispositivos EN 795/B:2012 / ANSI/ASSE Z359.1-2007 (vea la **tabla**).

Este producto está destinado a la protección y prevención de los riesgos de caídas desde alturas en la industria, construcción, rescate y, en general, en cualquier aplicación de trabajos en altura.

Todos los elementos de amarre, incluidos los fabricados con cable metálico, no son indestructibles y se pueden cortar con herramientas cortantes (por ejemplo motosierra etc.): por eso es importante que se utilice una línea adicional durante las actividades de tala.

Utilización

Para evaluar la peligrosidad de un trabajo y por lo tanto el EPI a utilizar es necesario definir el Factor de Caída (**fig.1**), calculado según la siguiente fórmula:

Factor de Caída = Altura de la caída / Longitud de la cuerda.

En el caso de que el Factor de Caída sea 0, cuando el operario se encuentra por debajo del punto de anclaje con la cuerda tensada, o bien con un factor de caída 1, pero con una libertad de movimiento máxima de 0,6 m., es posible utilizar dispositivos de posicionamiento.

En otros casos, con factores de caída iguales o mayores a 1, es obligatoria la utilización de dispositivos anticaída. En este caso la cinta de amarre debe ser utilizada junto a un absorbedor de energía. Para la conexión al punto de fijación ventral de un arnés de asiento con perneras EN 813, vea la **fig.4**. Para la conexión de un absorbedor de energía EN 355 y fijación a un arnés anticaídas, vea la **fig.5**. No realice la conexión a los cinturones de ajuste lateral (**fig.6**). No coloque las dos correas de la 203008 de modo que formen un ángulo con carga superior a 120° (**fig.7**). Las cintas de amarre certificadas bajo el estándar EN 354 no deben ser utilizadas como único sistema de detención de caídas. Las cintas pueden ser utilizadas como sistema de detención de caídas siempre con un disipador EN 355 y conectores EN 362; en este caso la longitud máxima del conjunto (cinta – disipador – conectores) no deberá exceder los 2 metros, y debe ser conectado al anillo de fijación de un arnés EN 361. Cuando subsista la posibilidad de caída, mantener la cuerda/ cinta posiblemente en tensión, evitando la creación de partes flojas. Remitirse al manual de uso del absorbedor de energía y del arnés para comprobar la correcta conexión. Los anclajes utilizados deben responder al estándar EN 795 y soportar un mínimo de 15 kN. La resistencia estática es (vea la **tabla**), como se muestra en la **fig.8**. Evite que la cuerda se afloje, así reducirá las posibilidades de caída durante el uso. No efectuar nudos de ningún tipo en la cuerda/ cinta. Cuando exista la posibilidad de que la cuerda/cinta pueda chocar con cantos cortantes, tomar las precauciones apropiadas a fin de evitar daños a la cuerda/ cinta.

Son necesarios equipos de rescate y trabajadores expertos en estas labores de rescate para intervenir en caso de caída.

Instrucciones de instalación de las cintas de amarre EN 795/B

La cinta de amarre es un dispositivo de anclaje portátil EN 795/B que debe ser instalado en estructuras cuya solidez haya sido verificada y cuyos cantos no sean cortantes ni presenten zonas abrasivas que puedan dañar a la cinta o disminuir su resistencia. Para crear un punto de anclaje, coloque la cinta como se indica en la **fig.2**. Los dispositivos de anclaje temporales solo pueden ser utilizados por una persona al mismo tiempo. No situarse por encima del punto de anclaje: riesgo de fallo/daños en caso de caída. Tomar medidas para evitar péndulo. Si se utiliza en un sistema anticaída, el sistema debe limitar la fuerza de parada bajo los 6 kN. La carga máxima que se puede transmitir mediante el dispositivo de anclaje es de 9 kN. Esta fuerza se transmite a la estructura, por tanto, es necesario comprobar la resistencia mínima (>15 kN) de la estructura y la dirección de aplicación de la propia fuerza. La posible deformación como anclaje puede llegar a ser del 20% de su longitud. Se recomienda indicar en el dispositivo la fecha de la última inspección. Este producto no se debe usar para elevar cargas.

Ref. 2030xxxF: Se aconseja utilizar un Karstop CAMP (**fig.3**) para hacer trabajar el mosquetón en el sentido del eje mayor.

Art. 2030 026F - 2030 040F - 2030 074F: para el uso del Goblin Rope Surfer, lea el manual del Goblin.

Uso como anclaje conforme a ANSI/ASSE Z359.1-2007 (Anchor Webbing 2032 y Anchor Cable 2132)

Anchor Webbing y Anchor Cable están probados para usar como anclajes de acuerdo con la norma estadounidense ANSI/ASSE Z359.1-2007, para crear puntos de anclaje en una estructura. La estructura para la instalación debe estar certificada para sostener una carga estática de al menos 3400 lbs / 15 kN o debe conocerse para sostener 5000 lbs / 22.2 kN a falta de certificación.

Para la instalación, véase la **fig.2d-2e** y utilizar conectores ANSI Z359: no instalar de otra manera. En caso de estructuras con aristas vivas o superficies abrasivas, Anchor Cable se puede utilizar, pero se debe evitar el uso de Anchor Webbing. Cuando este producto se utiliza cerca de maquinaria en movimiento o cuando hay riesgos eléctricos, se deben tomar las precauciones adecuadas.

La resistencia cumple con los requisitos ANSI/ASSE para el uso por parte de una persona: 5000 lbs / 22.2 kN. No conectar más de una persona a la vez al anclaje.

Si el producto está dañado o necesita ser inspeccionado, se debe identificar como inutilizable.

REVISIÓN

La seguridad de los usuarios depende de la continua eficiencia y durabilidad del equipo. Además de la inspección normal requerida antes, durante y después de cada uso, este producto debe ser examinado por una persona con competencia para ello con una frecuencia de 12 meses, a partir de la fecha del primer uso del producto. En la ficha de la vida útil del producto, se debe indicar dicha fecha y la de los sucesivos controles efectuados: conservar la documentación para controlar y para consultar durante toda la vida útil del producto. Asegúrese siempre de que las marcas del producto siguen siendo legibles.

En caso de que exista uno de los siguientes defectos, el producto debe dejar de usarse de inmediato:

- presencia de cortes y /o quemaduras en la cuerda,
- presencia de cortes y /o quemaduras en las costuras,
- corrosión que altera gravemente el estado superficial de las piezas metálicas (no desaparece tras un ligero frotamiento con papel de lija)
- daño del cable.

Si el producto o alguno de sus componentes presentan signos de desgaste o defectos, o se duda de que los posea, debe ser retirado inmediatamente, ya que puede haber sufrido daños no visibles a simple vista. Cualquier componente del sistema puede resultar dañado durante una caída y, en consecuencia, se debe examinar siempre antes de volver a utilizarlo. Todo producto que se haya empleado para parar una caída grave debe ser sustituido, porque puede que haya sufrido daños no perceptibles a simple vista.

VIDA ÚTIL

Productos textiles (tipos **a**, **b**, **c**, **d** - ver nomenclatura): Este producto tiene una vida útil de 10 años, a partir de la fecha del primer uso y siempre y cuando se almacene procedentemente. En cualquier caso, este producto no se podrá utilizar una vez transcurridos 12 años desde la fecha de fabricación (por ej.: año de fabricación: 2019, fin de la vida útil: 2031).

Productos metálicos (tipo **e** - ver nomenclatura): La vida útil del producto es ilimitada.

Productos textiles / Productos metálicos: Se entiende que la duración de la vida útil será la indicada siempre y cuando no ocurran eventos que provoquen que el producto sea inutilizable, se efectúen los controles periódicos como mínimo una vez cada 12 meses a partir de la fecha del primer uso del producto y se deje constancia de los resultados en la ficha de la vida del producto. Los siguientes factores pueden reducir la vida del producto: uso intensivo, daño a los componentes del producto, contacto con substancias químicas, temperatura elevada, abrasiones, cortes, choques violentos, errores en el uso y en las recomendaciones para el mantenimiento. En el caso de duda sobre si el producto puede ofrecer la necesaria seguridad, póngase en contacto con C.A.M.P. spa o el distribuidor.

TRANSPORTE Proteger el producto contra los riesgos detallados en el apartado anterior.

NEDERLANDS

ALGEMENE INFORMATIE

De C.A.M.P. Groep levert oplossingen voor personen die op hoogte werken middels lichte en innovatieve producten. Deze producten zijn ontworpen, getest en geproduceerd volgens een gecertificeerd kwaliteitssysteem zodat betrouwbare en veilige producten worden gegarandeerd. Deze instructies informeren u over correct gebruik van het product gedurende de levensduur. **Lees en bewaar deze instructies daarom.** Indien u de instructies bent kwijtgeraakt kunt u ze alsnog downloaden van de website **www.camp.it**. De EU-conformiteitsverklaring kan worden gedownload van deze site. Uw distributeur dient de gebruiksaanwijzing te verschaffen in de officiële taal van het land waar het product wordt verkocht.

GEBRUIK

Deze middelen mogen alleen gebruikt worden door hiervoor getrainde, competente personen. Indien dit niet het geval is, dient de gebruiker onder directe supervisie te staan van een getrainde, competente (d.w.z. door fabrikant of diens afgevaardigde aangewezen en getrainde) persoon. Deze instructies leren u geen technieken voor het veilig op hoogte werken of andere soortgelijke activiteiten: u dient gekwalificeerde training/scholing te hebben genoten alvorens dit product te gebruiken. Klimmen kan, net als andere soortgelijke activiteiten waarvoor dit product bedoeld is, gevaarlijk zijn. De consequenties van verkeerde keuzes, verkeerd gebruik of slecht onderhoud van middelen kunnen resulteren in schade, zwaar letsel of zelfs de dood. De gebruiker moet medisch fit en in staat zijn om zijn eigen veiligheid te beoordelen en weten hoe in noodsituaties moet worden gehandeld. Voor alle middelen die in valbeveiligingssystemen worden gebruikt is het van essentieel belang voor de veiligheid dat het bevestigingsmiddel of ankerpunt gedurende uitvoering van werkzaamheden dusdanig gepositioneerd is dat zowel de kans op het vallen als de potentiële valafstand geminimaliseerd worden. Verifieer bij ieder gebruik van een middel de vrije valruimte die benodigd is onder de werkplek van de gebruiker, zodat de gebruiker niet op de grond kan vallen of tegen andere obstakels in het valtraject kan botsen. Een harnasgordel is de enige aanvaardbare voorziening waarmee het lichaam wordt bevestigd die in een valbeveiligingssysteem kan worden gebruikt.

Het product mag alleen gebruikt worden zoals hieronder beschreven en mag niet gewijzigd worden. Het product moet gebruikt worden in combinatie met andere artikelen met geschikte kenmerken en in overeenstemming met de Europese normen (EN), rekening houdend met de gebruikslimieten van elk afzonderlijk onderdeel van de uitrusting. In deze aanwijzingen zijn enkele voorbeelden van onjuist gebruik weergegeven. Bedenk echter dat er vele andere voorbeelden van verkeerde toepassing bestaan die niet allemaal opgesomd of voor te stellen zijn. Indien mogelijk moet dit product steeds door dezelfde persoon worden gebruikt.

ONDERHOUD

Schoonmaken van onderdelen van textiel en kunststof: spoelen in schoon water met neutrale zeep (maximale temperatuur 30°C) en natuurlijk drogen uit de buurt van directe hittebronnen. *Schoonmaken van de metalen delen:* spoelen in schoon water en dan afdrogen. *Temperatuur:* nooit blootstellen aan temperaturen boven 80°C om de prestaties en de veiligheid van het product niet te beïnvloeden. *Chemicaliën:* neem het product uit gebruik als het in contact is gekomen met chemicaliën, oplosmiddelen of brandstoffen die de eigenschappen van het product kunnen wijzigen.

OPSLAG

Bewaar het uitgepakte product op een koele, droge, donkere plaats, uit de buurt van hittebronnen, hoge vochtigheid, scherpe randen of voorwerpen, corrosieve stoffen en andere mogelijk schadelijke invloeden.

AANSPRAKELIJKHEID

De firma C.A.M.P. spa noch de distributeur is op enige wijze aansprakelijk voor schade, letsel of de dood veroorzaakt door onjuist gebruik of door wijzigingen van een product van het merk CAMP Safety. Het is te allen tijde de verantwoordelijkheid van de gebruiker dat de instructies voor correct en veilig gebruik van ieder door C.A.M.P. spa geleverd product zijn begrepen en worden opgevolgd, dat het product alleen wordt gebruikt voor doeleinden waarvoor het is ontworpen, en dat alle geldende veiligheidsprocedures worden gevolgd. Alvorens het product te gebruiken moet worden bedacht hoe in eventuele noodgevallen op veilige en doeltreffende wijze redding mogelijk is. U bent persoonlijk verantwoordelijk voor uw handelingen en beslissingen: indien u niet in staat bent om de risico's die hieruit voortvloeien te dragen, dient u deze uitrusting niet te gebruiken.

3 JAAR GARANTIE

Op dit product rust vanaf de aanschafdatum een garantie van 3 jaarvoor materiaal- of fabricagefouten. Uitgezonderd van garantie zijn: normale slijtage, wijzigingen of aanpassingen, onjuiste opslag, corrosie, schade door ongevallen of nalatigheid, gebruik waarvoor dit product niet is ontworpen.

SPECIFIEKE INFORMATIE

INSTRUCTIES VOOR GEBRUIK

Toepassingsgebied

EN 354:2010 gecertificeerde veiligheidslijnen behoren tot persoonlijke beschermingsmiddelen (PBM's) welke ontworpen zijn als onderdeel van een valbeveiligingssysteem. Sommige veiligheidslijnen kunnen ook worden gebruikt als zijnde een tijdelijke verankeringsvoorziening (EN 795/B:2012 / ANSI/ASSE Z359.1-2007 – referentie **tabel**).

Dit product is bestemd om te worden gebruikt ter bescherming tegen en ter voorkoming van de risico's van het vallen van een hoogte in de industrie, in de bouw, bij reddingswerk en in het algemeen voor alle toepassingen van werken op hoogte.

Alle veiligheidslijnen, zelfs welke vervaardigd zijn uit metalen kabel, zijn niet onverwoestbaar en kunnen ingesneden worden door scherp gereedschap (zoals kettingzagen etc.): gebruik derhalve altijd een back-up lijn gedurende verspanende activiteiten.

Gebruik

De valfactor is een onderverdeling welke gebruikt wordt om het gevaar binnen specifieke scenario's bij werken op hoogte (**fig.1**) te evalueren. Deze wordt berekend op de volgende wijze:

Valfactor = hoogte van de val / lengte van de veiligheidslijn

In situaties waar de valfactor 0 is (bijv. waar de gebruiker onder het ankerpunt gepositioneerd is en gekoppeld aan een gespannen veiligheidslijn) of in situaties waar de valfactor 1 of minder is en de bewegingsvrijheid is gelimiteerd tot 0,6 meter of minder, kan worden volstaan met positioneringsmiddelen.

Valbeveiligingsmiddelen moeten worden gebruikt in alle situaties waar de valfactor groter is dan 1 of waar meer bewegingsvrijheid dan 0,6 meter noodzakelijk is. Voor plaatsing op het buikbevestigingspunt van een zitgordel met dijbanden conform EN 813, zie **fig.4**. Voor plaatsing op een schokdemper en het bevestigingspunt van een harnasgordel, zie **fig.5**. Plaats ze niet op de heuppunten voor werkpositionering (**fig.6**). Plaats de banden van de veiligheidslijn niet onder spanning zodat ze een grotere hoek vormen dan 120 graden (**fig.7**). In deze situaties, moet de EN 354 gecertificeerde veiligheidslijn worden gebruikt in combinatie met een EN 355 gecertificeerde schokdemper en EN 362 gecertificeerde koppelingen (EN 354 gecertificeerde veiligheidslijnen mogen niet separaat gebruikt worden als zijnde valbeveiliging). In dit geval mag de maximale lengte van het systeem (bestaande uit veiligheidslijn, schokdemper en koppelingen) de 2 meter niet overstijgen en moet zijn verbonden aan een volledig hiervoor geschikt aanslagpunt (A) van een EN 361 gecertificeerd valbeveiligingsharnas. Waar zich de mogelijkheid tot een val kan voordoen, draag er zorg voor dat de band/het weefsel strak blijft, voorkom speling. Verwijs naar de gebruiksaanwijzing van de schokdemper en het harnasgordel om te bepalen of de koppeling juist is. Het structurele ankerpunt waaraan het systeem gekoppeld is, dient zich boven het werkniveau te bevinden en een minimale trekkracht van 15 kN te weerstaan. De statische sterkte is (zie **tabel**), zoals weergegeven in **fig.8**. Limiteer elke speling op het touw om de valmogelijkheden tijdens het gebruik te beperken. Maak geen knopen in weefsel/bandmateriaal. Indien weefsel/bandmateriaal in contact komt met scherpe kanten, neem maatregelen om beschadiging van het weefsel/bandmateriaal te voorkomen.

Gecertificeerd reddingsmateriaal en getrainde reddingswerkers zijn noodzakelijk bij interventie na een val.

Installatie instructies voor EN 795/B veiligheidslijnen

Veiligheidslijnen welke gecertificeerd zijn als mobiele ankerpunten (EN 795/B) moeten gekoppeld worden aan structuren waarvan vast is gesteld dat deze sterk genoeg zijn en geen scherpe randen of schurende ondergrond hebben, welke de veiligheidslijnen kunnen beschadigen waardoor de sterkte hiervan af kan nemen. Om een ankerpunt te creëren, bevestig de veiligheidslijn zoals weergegeven in **fig.2**. Mobiele ankerpunten mogen maximaal door één persoon belast worden. Verblijf niet boven het ankerpunt; risico op falen / letsel bij een val. Neem maatregelen ter voorkoming van pendule effect. Indien gebruikt in een valbeveiligingssysteem, moet het systeem de stopkracht onder de 6 kN beperken. De maximale belasting die in bedrijf door het verankeringsmiddel mag worden overgedragen is 9 kN. Deze kracht wordt op de structuur overgebracht, die dus gecontroleerd moet worden op minimale weerstand (>15 kN) en richting waarin de kracht wordt uitgeoefend. De mogelijke vervorming als verankering kan tot 20% van de lengte gaan. Het wordt aanbevolen de laatste inspectiedatum op de uitrusting te markeren. Gebruik het product niet voor het heffen van lasten.

Ref. 2030xxxF: Bij gebruik van de Karstop van CAMP (zie **fig.3**) wordt sterk aanbevolen om de koppeling over de lange as te belasten.

Ref. 2030 026F - 2030 040F - 2030 074F: Voor gebruik van de Goblin Rope Surfer zie de gebruiksaanwijzing van de Goblin.

Gebruik als verankering volgens ANSI/ASSE Z359.1-2007 (Anchor Webbing 2032 en Anchor Cable 2132)

Anchor Webbing en Anchor Cable zijn getest voor gebruik als verankeringen volgens de Amerikaanse norm ANSI/ASSE Z359.1-2007, voor het realiseren van verankeringspunten op een structuur. De structuur voor installatie moet gecertificeerd zijn voor het dragen van een statische belasting van ten minste 3400 lbs/15 kN of moet bekend zijn voor het dragen van 5000 lbs/22,2 kN indien een certificering ontbreekt.

Zie voor installatie **fig.2d-2e** en gebruik ANSI Z359 koppelingen: installeer niet op een andere manier. In geval van structuren met scherpe randen of schurende oppervlakken, kan Anchor Cable worden gebruikt, terwijl het gebruik van Anchor Webbing vermeden moet worden. Tref passende voorzorgsmaatregelen wanneer dit product gebruikt wordt in de buurt van bewegende machines of wanneer elektrische risico's aanwezig zijn.

De weerstand is in overeenstemming met de ANSI/ASSE-vereisten voor gebruik door een persoon: 5000 lbs / 22,2 kN. Verbind niet meer dan één persoon tegelijk met de verankering.

Indien het product beschadigd is of een inspectie behoeft, moet het als onbruikbaar worden geïdentificeerd.

REVISIE

De veiligheid van de gebruikers is afhankelijk van een continue efficiëntie en duurzaamheid van de uitrusting. In aanvulling op de normale inspecties die verplicht zijn voor, gedurende en na elk gebruik, moet dit product iedere 12 maanden onderzocht worden door een vakkundig persoon, vanaf de datum van eerste ingebruikname van het product; deze datum en die van de volgende controles moeten op de onderhoudskaart van het product worden aangetekend: bewaar de documentatie voor controle en raadpleging gedurende de volledige levensduur van het product. Controleer de leesbaarheid van de markeringen op het product.

Wanneer een van de volgende gebreken zich voordoet, dient het product direct en voorgoed buiten gebruik te worden gesteld:

- aanwezigheid van snij- en/of brandtekens op het textiel/het touw
- aanwezigheid van snij- en/of brandtekens op de stiksels
- corrosie die in ernstige mate de oppervlaktetoestand van het metaal wijzigt (verdwijnt niet na licht schuren met schuurpapier)
- schade aan de kabel

Als het product of onderdelen ervan enig defect of slijtage vertonen, moeten zij vervangen worden, ook in twijfelgevallen. Elk element dat deel uitmaakt van een veiligheidssysteem kan beschadigd raken tijdens een val en dient altijd te worden geïnspecteerd alvorens het opnieuw te gebruiken.

Elk product dat bij een ernstige val betrokken is geweest moet vervangen worden, aangezien er structurele schade kan zijn ontstaan die niet direct zichtbaar is.

LEVENSDUUR

Textielen producten (typen **a**, **b**, **c**, **d** - zie terminologie): De levensduur bedraagt 10 jaar vanaf de datum van eerste ingebruikname van het product en eindigt in elk geval, rekening houdend met de opslag, aan het einde van het twaalfde jaar na fabricage (bijv. fabricagejaar 2019, levensduur tot einde 2031).

Metalen producten (type **e** - zie terminologie): De levensduur van het product is ongelimiteerd.

Textielen producten / Metalen producten: Als levensduur moet worden aangemerkt de periode waarin zich geen voorvallen voordoen die het product buiten gebruik stellen en waarin vanaf de datum van eerste ingebruikname van het product minstens eens per 12 maanden periodieke inspecties worden uitgevoerd, waarvan de resultaten op de onderhoudskaart van het product worden aangetekend. De volgende factoren kunnen echter de levensduur van het product reduceren: intensief gebruik, schade aan componenten van het product, contact met chemische stoffen, hoge temperaturen, afschuringen, sneden, hevige schokken, gebruik en opslag in strijd met de aanbevelingen. Neem bij twijfel of het product nog de nodige veiligheid biedt contact op met C.A.M.P. spa of de distributeur.

TRANSPORT Bescherm het product tegen de hiervoor beschreven risico's.

SVENSKA

ALLMÄN INFORMATION

Koncernen C.A.M.P. tillgodoser höjdarbetares olika behov genom att erbjuda produkter som är lätta och innovativa. Produkterna är testade och tillverkade inom ramen för ett certifierat kvalitetssystem - allt för att kunna erbjuda er en säker och tillförlitlig produkt. Vederbörande anvisningar är ämnade för att informera kring hur produkten bör användas under hela sin livslängd. **Läs igenom och förvara instruktionerna**. Ifall instruktionerna kommer bort kan man även ladda ner dem från sajten **www.camp.it**. EU-försäkran om överensstämmelse kan laddas ner från denna hemsida. Återförsäljaren ska förse bruksanvisningen på det språk, som talas i det land där produkten är till försäljning.

ANVÄNDNING

Denna utrustning får endast användas av tränade och kompetenta personer eller under överinseende av tränade och kompetenta personer. Instruktionerna lär inte ut tekniker för höjdarbete eller samtliga höjdrelaterade arbeten. För att få använda utrustningen måste ni först ha genomgått en lämplig träning Bergsbestigning och alla andra aktiviteter som denna produkt kan användas till kan innebära en fara. Ett felaktigt val, en felaktig användning eller ett felaktigt produktunderhåll kan leda till materiella skador, allvarliga personskador eller dödsfall. Användaren måste vara lämplig ur medicinsk synpunkt och i stånd att säkerställa sin egen säkerhet, samt hantera nödsituationer. Vad gäller fallskyddssystemen så är det ur säkerhetssynpunkt nödvändigt att fästpunkten alltid är rätt placerad. Arbetet ska också utföras på ett sätt som reducerar fallrisken och fallhöjden till ett minimum. Kontrollera det fria utrymmet under användaren på arbetsplatsen före varje användning för att undvika en kollision med marken eller med andra hinder i fallinjen vid ett eventuellt fall. En fallskyddssele är den enda godtagbara anordningen som kan fånga upp kroppen och som får användas i ett fallskyddssystem.

Produkten får endast användas såsom det beskrivs nedan och kan inte ändras. Produkten ska användas i kombination med andra artiklar med lämpliga egenskaper och i enlighet med de europeiska bestämmelserna (EN). Hänsyn ska tas till gränsvärdena för varje enskild del av utrustningen. I dessa instruktioner visas några exempel på en oriktig användning, men det finns många andra exempel på felaktiga tillämpningar som kan räknas upp eller som går att föreställa sig. Om möjligt ska denna produkt behandlas som en personlig utrustning.

UNDERHÅLL

Rengöring av tyg- och plastdetaljer: tvättas endast med mjukt vatten och en neutral tvål (maxtemperatur: 30°C) torkas på naturlig väg och långt från direkta värmekällor. *Rengöring av metalldetaljer:* rengör med mjukt vatten och låt torka. *Temperatur:* förvara denna produkt vid en temperatur under 80°C för att inte produktens prestanda och säkerhet ska äventyras. *Kemikalier:* om produkten varit i kontakt med kemiska reaktanter, lösningsmedel eller bränslen som kan ha påverkat produktegenskaperna ska produkten kastas.

FÖRVARING

Förvara produkten utan förpackning på en sval, torr plats i skydd för ljus och värmekällor, fukt, vassa kanter eller föremål, samt från frätande ämnen och alla andra tänkbara orsaker till skada eller försämring.

ANSVAR

Bolaget C.A.M.P. spa eller dess återförsäljare kommer inte att kunna hållas som ansvariga för sakskador, personskador eller dödliga skador som orsakats av en oriktig användning eller av en ändrad CAMP-produkt. Det är användarens ansvar att se till att han förstår och följer instruktionerna för en korrekt och säker användning av alla produkter som tillhandahålls av eller via C.A.M.P. spa. Användaren är även ansvarig för att endast använda produkten för det syfte som den har konstruerats för, samt för att tillämpa alla säkerhetsprocedurer. Före utrustningens användning, bör du tänka på hur en eventuell räddning ska utföras i nödsituationer i säkerhet och effektivt. Du är därmed personligen ansvarig för dina handlingar och beslut. Därav följer det att du inte bör använda utrustningen om du inte kan ansvara för de risker som dina beslut och handlingar medför.

3-ÅRIG GARANTI

Denna produkt har en 3-årig garanti fr.o.m. inköpsdatum, mot alla material- eller fabrikationsfel. Följande täcks inte av garantirätten: normalt slitage, ändringar eller korrigeringar, felaktig förvaring, frätning, skador som uppkommit på grund av olycka eller försummelse, samt icke förutsedda användningar.

SÄRSKILD INFORMATION

ANVÄNDARINSTRUKTIONER

Tillämpningsområde

Linorna/vävbanden EN 354:2010 är individuella skyddsutrustningar (ISU) som används som anslutningsdelar i fallskyddssystem. En del linor/vävband kan även användas som provisoriska och bärbara fästanordningar EN 795/B:2012 / ANSI/ASSE Z359.1-2007 (se **tabell**).

Produkten är avsedd som skydd mot och förebyggande av risk för fall från hög höjd i industri- och byggbranschen, vid räddning och, mer allmänt, för all form av användning vid arbete på hög höjd.

Alla linor, även de med stålkabel, är inte oförstörbara och kan kapas av vassa verktyg (motorsåg osv); använd därför alltid backup lina under sådana kapningsarbeten.

Användning

För att kunna bedöma hur pass riskfylld en arbetssituation är, och därmed även vilken ISU som ska användas, avgör man Fallfaktorn (**fig.1**) enligt följande formel: Fallfaktor = Fallhöjd/Linans längd.

Om fallfaktorn är lika med 0 och operatören således befinner sig under fästpunkten med uppspänd lina, eller också om fallfaktorn är lika med 1 men med ett maximalt fritt rörelseutrymme på 0.6 m, kan stödbältet för arbetspositionering användas.

I övriga fall där fallfaktorn är större eller lika med 1 är det obligatoriskt att använda fallskyddsanordningar. Linan/vävbandet ska därför kombineras med en energiabsorbent EN 355. För anslutning till bukförankringspunkten på en sele med benselar typ EN 813 se **fig.4**. För anslutning till en energiabsorbent typ EN 355 och till förankringspunkten på ett fallskydd se **fig.5**. Ska ej fästas vid sidoförankringarna på ett arbetspositioneringsbälte (**fig.6**). Undvik att placera 203008 slingans två grenar så att det bildas en arbetsvinkel som överstiger 120° (**fig.7**).

De enligt standarden EN 354 certifierade kopplingslinorna/ kopplingsvävbanden får inte användas ensamma som stoppdelar inför ett fall. En lina/ett vävband får användas i ett fallskyddssystem om det kombineras med en energiabsorbent EN 355 och med kopplingsdon EN 362. Om så är fallet får maximilängden för systemet linor-absorbent-kopplingsdon aldrig överstiga 2 m och ska fästas till fästdelen (A) hos ett fallskyddssele EN 361. När risken för fall föreligger bör ni upprätthålla linan/vävbandet uppspänt så att de inte korvar sig. Vi hänvisar till bruksanvisningarna för energiabsorbenten och fallskyddsselen för kontrollen av den rätta kopplingen.

Fästpunkten på strukturen dit kopplingsdonets ansluts ska befinna sig ovanför arbetsområdet och ha ett minimimotstånd på 15 kN. Det statiska motståndet är (se **tabell**), så som visas i **fig.8**. Begränsa alla former av slack i linan för att minska fallrisk under användning.

Utför inga som helst knopar på linan/vävbandet. Ifall det finns risk för att linan/vävbandet krockar mot vassa kanter ska lämpliga försiktighetsåtgärder vidtas i syfte att undvika skador på linan/vävbandet.

Förse er med lämpliga hjälputrustningar och bilda arbetslag som snabbt kan bistå den olycksdrabbade i syfte att minimera effekterna från en passiv upphängning.

Installation av linor/vävband enligt EN 795/B

Vävbanden som är certifierade som bärbara och provisoriska fästen enligt EN 795/B ska vara installerade på strukturer vars motstånd har kunnat kontrolleras och som saknar vassa kanter, utslitna ytor eller andra omständigheter som kan komma att skada och därmed undergräva vävbandens motstånd. För att skapa fästet ska ni placera vävbandet såsom i **fig.2**. De provisoriska och bärbara fästena får bara användas av en person i taget.

Undvik att befinna dig ovanför ankarpunkten: risk för fel/skada vid händelse av ett fall. Gör åtgärder för att undvika pendelfall.

Om det används i ett fallskyddssystem, ska systemet begränsa stoppkraften under nivån 6 kN. Den maximala belastning, som kan överföras under arbete av förankringsanordningen, är 9 kN. Denna kraft överförs till strukturen och måste därför kontrolleras vad beträffar minimimotståndsnivån (>15 kN) och själva kraftens appliceringsriktning. Möjliga deformering som förankring kan uppgå till 20% av längden. Det rekommenderas att man märker mekanismen med sista inspektionsdatum. Använd inte produkten för lyft av last.

Ref. 2030xxxF: Användning av en Karstop CAMP (**fig.3**) rekommenderas för att karbinen ska kunna arbeta i huvudaxelns riktning.

Ref. 2030 026F - 2030 040F - 2030 074F: För användning av Goblin Rope Surfer se Goblin manual.

Användning som förankring enligt ANSI/ASSE Z359.1-2007 (Anchor Webbing 2032 och Anchor Cable 2132)

Anchor Webbing och Anchor Cable har testats för användning som förankringar enligt den amerikanska normen ANSI/ASSE Z359.1-2007, för att skapa förankringspunkter på en struktur. Strukturen, där de ska installeras, måste vara certifierad för en statisk belastning på åtminstone 3400 lbs / 15 kN eller också ska den vara känd för att ha en bärförmåga på 5000 lbs / 22.2 kN i avsaknad av certifiering.

För installation se **fig.2d-2e** och använd anslutningar av typ ANSI Z359: installera inte på något annat sätt. Om det rör sig om strukturer med vassa hörn och nötande ytor kan man använda Anchor Cable medan man ska undvika att använda Anchor Webbing. Vidta lämpliga försiktighetsåtgärder när dessa produkter används i närheten av maskiner i rörelse eller vid risk för elektriska stötar.

Motståndkraften överensstämmer med kraven från ANSI/ASSE för användning av en person: 5000 lbs / 22.2 kN. Anslut inte mer en en person åt gången till förankringen.

Om produkten är skadad, eller behöver inspekteras, ska den identifieras som oanvändbar.

BESIKTNING

Användarnas säkerhet beror på utrustningens kontinuerliga effektivitet och hållbarhet. Utöver en normal okulärbesiktning före, under och efter varje användning ska produkten kontrolleras av en fackman en gång var 12:e månad fr.o.m. första användningsdatum; registrering av detta datum och följande kontroller ska föras in på produktens underhållskort: bevara dokumentationen för kontroll och hänvisning under produktens hela livslängd. Kontrollera att produktens märkning är läsbar.

Om en av följande defekter förekommer måste produkten tas ur bruk:

- förekomst av snitt och/eller brännskador på de uppbärande vävbanden/repen,
- förekomst av snitt och/eller brännskador på de uppbärande sömmarna,
- frätning som skadat metalldelarnas ytor påtagligt (försvinner inte efter en lätt gnidning med sandpapper)
- åverkan på den metalliska kabeln.

Om produkten eller någon av dess komponenter uppvisar tecken på slitage eller skada ska den bytas ut, och även om en tvekan förekommer. Varje del som ingår i säkerhetssystemet kan ha kommit till skada under ett fall och måste därför alltid kontrolleras innan den används igen.

Varje produkt som utsatts för ett kraftigt fall ska bytas ut eftersom skada på strukturen kan ha uppkommit som inte går att se med blotta ögat.

LIVSLÄNGD

Textilprodukter (typerna **a**,**b**,**c**,**d** - se komponentförteckningen): Livslängden är 10 år från produktens första användningsdatum och, med tanke på magasineringen, får den i vilket fall som helst inte överstiga det tolfte året efter tillverkning (t.ex. tillverkningsår 2019, livslängd till 2031).

Metallprodukteri (typ **e** - se komponentförteckning): Produktens livslängd är oändlig.

Textilprodukter / Metallprodukteri: Livslängden gäller om inget inträffar som kan förstöra produkten och under förutsättning att man utför periodiska kontroller minst en gång var 12:e månad fr.o.m. första användningsdatum och att resultaten registreras på produktens underhållskort. Följande faktorer kan dock förkorta produktens livslängd: en intensiv användning, skador på produktens komponenter, kontakt med kemiska ämnen, hög temperatur, slitskador, skärsnitt, kraftiga stötar, felaktig användning och förvaring. Kontakta C.A.M.P.spa eller din återförsäljare om du är tveksam över produktens säkerhet.

FRAKT Skydda produkten från ovannämnda risker.

NORSK

GENERELL INFORMASJON

Foretaket C.A.M.P. tilbyr lette og innovative produkter til dem som jobber i høyden. Produktene er utviklet, testet og produsert i henhold til et sertifisert kvalitetssystem for å tilby pålitelige og sikre produkter. I instruksjonene forklares det hvordan produktet skal brukes riktig gjennom hele dets levetid. **Les og ta vare på instruksjonene.** Hvis du mister dem, kan du laste dem ned på **www.camp.it**. EU samsvarserklæring kan lastes ned fra denne hjemmesiden. Forhandleren skal gi ut instruksjonshåndboken på det språket som brukes i landet der produktet selges.

BRUK

Produktet må kun brukes av opplærte og kvalifiserte personer, eller under oppsyn av opplærte og kvalifiserte personer. I instruksjonene får du ingen opplæring i teknikkene ved å jobbe i høyden eller andre aktiviteter knyttet til denne typen jobb: Du må ha fått en skikkelig opplæring før du tar produktet i bruk. Klatring, og enhver annen aktivitet som dette produktet kan brukes til, er potensielt farlig. Feil valg eller bruk, eller dårlig vedlikehold av produktet, kan forårsake alvorlige eller dødelige skader. Brukeren må være i stand til å kontrollere sin egen sikkerhet og håndtere nødssituasjoner. For sikkerheten ved bruk av fallsikringene er det grunnleggende at produktet eller festepunktet alltid er riktig plassert, og at arbeidet utføres slik at faren for fall og fallhøyden er redusert til et minimum. Kontroller det frie området under brukeren både på arbeidsstedet og før bruk generelt, slik at hvis det skjer et fall, unngås en kollisjon med bakken. Kontroller også at det ikke finnes andre hindringer langs fallstrekningen. En fallsikringssele er det eneste godkjente kroppsutstyret som kan brukes i et fallsikringssystem.

Produktet må kun brukes som forklart her, og må ikke endres. Det må brukes sammen med andre produkter med egnede egenskaper i henhold til europeiske standarder (EN), og ut fra begrensningene til hver enkelte del av produktet. I disse instruksjonene finnes noen eksempler på feil bruk, men det finnes mange flere som vi verken kan liste opp eller forestille oss. Så langt det er mulig bør produktet anses som et personlig verneutstyr.

VEDLIKEHOLD

Rengjøring av stoff- og plastdeler: Bruk kun vann og et mildt rengjøringsmiddel (maks temperatur 30°C), og la dem tørke langt unna direkte varmekilder. *Rengjøring av metalldeler:* Vask med vann, og la dem tørke. *Temperatur:* Pass på at produktet ikke utsettes for temperaturer under 80°C for å unngå å endre dets ytelser og sikkerhet. *Kjemiske stoffer:* Kast produktet hvis det kommer i kontakt med kjemiske stoffer, løsningsmidler eller drivstoff, som kan endre produktets egenskaper.

OPPBEVARING

Oppbevar produktet innpakket på et kjølig og tørt sted langt unna lys og varmekilder, høy fuktighet, skarpe kanter og gjenstander, korrosive stoffer eller enhver annen mulig årsak til skade eller forringelse.

ANSVAR

Foretaket C.A.M.P. spa, eller forhandleren, er ikke ansvarlig for noen typer skader, også dødelige, som skyldes feil bruk eller bruk av et CAMP Safety produktet som har blitt endret. Brukeren er ansvarlig for å forstå og følge instruksjonene for en riktig og sikker bruk av produktene som er levert av eller via C.A.M.P. spa, kun bruke dem til aktivitetene produktene er laget for, og ta alle sikkerhetsforbehold. Før produktet brukes må man vurdere hvordan en eventuell redningsaksjon kan utføres på en sikker og effektiv måte. Du er personlig ansvarlig for egne handlinger og avgjørelser. Hvis du ikke kan ta ansvaret for risikoene, må du ikke bruke produktet.

3 ÅRS GARANTI

Produktet har en 3 års garanti fra kjøpedato mot material- eller fabrikasjonsfeil. Garantien dekker ikke: normal slitasje, endringer eller fornyelser, dårlig oppbevaring, korrosjon, skader som skyldes ulykker, forsømmelser eller annen enn tiltenkt bruk.

SPESIFIKK INFORMASJON

BRUK

Bruksområde

Stroppene/vevbåndene EN 354:2010 er individuelle sikkerhetsinnretninger som brukes som koplingselementer i fallsikringssystemer. Enkelte stropper/vevbånd kan dessuten benyttes som provisoriske værbare festeanordninger EN 795/B:2012 / ANSI/ASSE Z359.1-2007 (se **tabell**).

Dette produktet er ment som beskyttelse og forebygging mot fall fra høyden under arbeider i industrien, byggebransjen, redningsarbeid, og mer generelt arbeid i høyden.

Repene - også de som er laget med metallstreng - er ikke evigvarende: de kan være oppkuttet av skarpe gjenstander (for eks. motorsag m.m.). Du må derfor alltid bruke en sikkerhetsline under jobber som medfører kutting.

Bruk

For å kunne bedømme hvor farlig en arbeidssituasjon er, og dermed hva slags individuelt verneutstyr som skal brukes, bestemmes fallfaktoren (**fig.1**) ved hjelp av denne formelen: Fallfaktor = Fallhøyde/taulengde.

Hvis fallfaktoren er lik 0, og operatøren dermed befinner seg under festepunktet med stramt tau, eller hvis fallfaktoren er 1, men med en maksimal bevegelsesfrihet på 0,6 m, kan utstyret for arbeidsposisjonering benyttes.

I andre tilfeller med fallfaktor som er lik eller større enn 1, er bruken av fallsikringsutstyr obligatorisk, derfor må stroppen/vevbåndet kombineres med en energiabsorbent av typen EN 355. For kopling til festepunktet foran i magehøyde av en sele med lårremmer i EN 813, viser vi til **fig.4**. For kopling med en energiabsorbent i EN 355 og et festepunkt i en fallsikringssele, viser vi til **fig.5**. Ikke kople til festepunkt på siden av en arbeidsposisjoneringsstropp (**fig.6**). Unngå å plassere de to forgreiningstauene 203008 slik at de danner en vinkel som er større enn 120° (**fig.7**).

Stroppene/vevbåndene for kopling som er sertifisert i henhold til standarden EN 354 må ikke brukes alene som stanseelementer ved fall. En stropp/vevbånd kan benyttes i et fallsikringssystem hvis den koples sammen med en energiabsorbent av typen EN 355 og koplingsanordninger EN 362. I så tilfelle må maksimallengden på systemet stropp-absorbent-koplingsanordninger aldri overstige 2 m, og det må festes til festeelementet (A) på en fallsikringssele av typen EN 361. Når det forekommer fare for fall må stroppen/vevbåndet om mulig holdes stramt for å unngå at det skapes vridninger. Se brukerveiledningen til energiabsorbenten og selen for å kontrollere korrekt kopling.

Det strukturelle festepunktet som koplingsanordningen knyttes til må være plassert over arbeidsområdet og må ha en minimumsmotstand på 15 kN. Den statiske motstanden er (se **tabell**), slik som vist i **fig.8**. Reduser slakk til et minimum for å unngå fall under bruk.

Ikke lag knuter av noe slag på stroppen/vevbåndet. Hvis det finnes en mulighet for at stroppen/vevbåndet kan støte mot skarpe kanter må du ta nødvendige forholdsregler for å unngå skader på denne.

Sørg for egnet redningsutstyr og korrekt opplæring av arbeidslaget, slik at de raskt vil kunne bistå den forulykkede for å minimere virkningene av en passiv opphengning.

Installasjon av stropper/vevbånd av typen EN 795/B

Stropper sertifisert som provisoriske bærbare fester i henhold til EN 795/B må installeres på strukturer der motstanden er kontrollert, og som er uten skarpe kanter, slipende overflater og andre situasjoner som vil kunne skade og sette båndenes motstand i fare. For å skape feste, plasser vevbåndet som i **fig.2**. Provisoriske bærbare fester må kun brukes av en enkelt person.

Ikke stå over ankerpunktet: fare for svikt / skader i tilfelle fall. Ta forholdsregler for å unngå pendel.

Om det benyttes i et falldempende system, skal systemet ha en begrenset dempekraft på under 6 kN. Maksimal belastning som kan overføres under arbeid fra forankringsutstyret, er 9 kN. Denne kraften overføres til strukturen og man må derfor kontrollere minstemotstanden for den (>15 kN) og applikasjonsretningen for selve kraften. En mulig misdannelse som forankring kan inntreffe i 20% av lengden. Vi anbefaler at du merker anordningen med siste inspeksjonsdato. Bruk aldri produktet for å heve en last.

Ref. 2030xxxF: Vi anbefaler bruk av Karstop CAMP (**fig.3**) slik at karabinen jobber parallelt med hovedaksen.

Ref. 2030 026F - 2030 040F - 2030 074F: For bruk av Goblin Rope Surfer se Goblin håndbok.

Til bruk ved forankring iht. ANSI/ASSE Z359.1-2007 (Anchor Webbing 2032 (forankringsstropper) og Anchor Cable 2132 (forankringskabler).

Forankringsstropper og -kabler er testet for bruk til forankring iht. bestemmelsene i den amerikanske standarden ANSI/ASSE Z359.1-2007, for å lage forankringspunkter i en struktur. Strukturen for installasjon må være sertifisert til å kunne bære en statisk last på minst 3400 lbs/15 kN (3400 lbs = 1542 kg) eller den må være kjent for å kunne tåle en belastning på 5000 lbs/22,2 kN (5000 lbs = 2268 kg) dersom det ikke foreligger noen sertifisering.

For oppsett viser vi til **fig.2d - 2e** og bruk av koblingsstykker av typen ANSI Z359. Oppsettet skal kun gjøres på denne måten. Dersom det eksisterer strukturer med skarpe kanter eller ru (abrasive) overflater, kan man benytte forankringskabler mens forankringsstropper må unngås. Ta de nødvendige forholdsregler når produktet brukes nær maskiner i bevegelse eller når det er fare for elektrisk støt.

Motstanden er i samsvar med bestemmelsene i standarden ANSI/ASSE ved bruk av en person: 5000 lbs/22,2 kN (5000 lbs = 2268 kg). Koble aldri mer enn én person ad gangen til forankringen.

Dersom produktet er skadd eller har behov for å bli sjekket, skal det merkes som ubrukelig.

REVISJON

Brukernes sikkerhet avhenger av fortsatt effektivitet og holdbarhet av utstyret. I tillegg til en vanlig synlig kontroll før, under og etter bruk, må produktet kontrolleres av en kvalifisert person hver 12. måned etter første gang produktet tas i bruk. Dato for første gangs bruk og de neste kontrollene må registreres på produktkortet: oppbevar bruksanvisningen for kontroll og konsultasjon under hele produktets levetid. Kontroller at merkingen av produktet er leselig.

Hvis en av feilene oppgitt nedenfor oppstår, må ikke produktet brukes:

- forekomst av kutt og/eller brannskader på de bærende vevbåndene/tauene
- forekomst av kutt og/eller brannskader på de bærende sømmene,
- korrosjon som endrer overflatestrukturen på metallelementene alvorlig (som ikke går bort når man gnir lett på det med sandpapir)
- skader på metallkabelen

Produktet må skiftes ut hvis noen del er defekt eller slitt, også ved tvil. Delene i sikkerhetssystemet kan skades under fall, og må uansett kontrolleres før produktet brukes igjen.

Et produkt som er involvert i et alvorlig fall må skiftes ut ettersom det kan ha blitt påført usynlige strukturskader.

LEVETID

Tekstilprodukter (typer **a**, **b**, **c**, **d** - se benevnelser): Disse delene har en levetid på 10 år fra første gang produktet tas i bruk. Selv ved riktig oppbevaring er levetiden allikevel maks 12 år etter produksjonsdato (f.eks. hvis produksjonsåret er 2019, har produktet en levetid til slutten av 2031).

Metallprodukter (type **e** - se benevnelser): Har produktet en ubegrenset levetid.

Tekstilprodukter / Metallprodukter: Denne levetiden garanteres hvis det ikke finnes årsaker som tilsier at produktet ikke må brukes, og på betingelse av at det utføres jevnlige kontroller hver 12. måned fra første gang produktet tas i bruk, og at kontrollresultatene registreres på produktkortet. Følgende faktorer kan allikevel redusere produktets levetid: hyppig bruk, skader på delene, kontakt med kjemiske stoffer, høye temperaturer, skraper, kutt, kraftige støt, feil bruk og oppbevaring. Kontakt C.A.M.P. spa eller forhandleren hvis du er i tvil om produktet er sikkert.

TRANSPORT Beskytt produktet mot de ovennevnte risikoene.

РУССКИЙ

ОБЩАЯ ИНФОРМАЦИЯ

Группа компаний CAMP удовлетворяет потребности работающих на высоте своими легковесными и инновационными продуктами. Они разработаны, испытаны и изготовлены в сертифицированной системе качества, гарантирующей надежную и безопасную продукцию.

Эти инструкции информируют вас о правильном использовании изделия в течение всего срока его службы. **Ознакомьтесь, поймите и сохраните данное руководство**. Если вы потеряли инструкции, вы можете скачать их с веб-сайта **www.camp-russia.ru.** Сертификаты соответствия стандартам вы можете также скачать на нашем сайте. При розничной продаже должны предоставляться инструкции по эксплуатации на языке страны, в которой продукт продаётся.

ИСПОЛЬЗОВАНИЕ

Данное оборудование должно использоваться только обученными и компетентными лицами. Или же пользователь должен находиться под непосредственным контролем обученного и компетентного лица. Эта инструкция не научит вас методам работы на высоте или какой-либо другой подобной деятельности: вы должны получить квалифицированные инструкции перед использованием данного изделия. Альпинизм и любые другие виды деятельности, связанные с использованием данного оборудования опасны по своей природе. Последствиями неверного выбора, неправильного использования или плохого обслуживания оборудования могут стать причинение ущерба, серьезные травмы или смерть. Пользователь должен быть с медицинской точки зрения способен контролировать свою собственную безопасность и любые возможные чрезвычайные ситуации. Для систем защиты от падения важно, чтобы устройство или точка закрепления (анкерная точка) всегда правильно располагались и работа выполнялась таким образом, чтобы риск падения сводился к минимуму, а если падение всё-таки произойдет – минимизировалась высота такого падения. Контролируйте необходимое свободное пространство ниже пользователя на рабочем месте и перед каждым использованием, чтобы в случае падения – не произошло столкновение пользователя с землёй или каким-либо препятствием на пути падения. В системах остановки падения (ГОСТ Р ЕН 363) допустимо использовать только полную обвязку (страховочную привязь) (ГОСТ Р ЕН 361). Изделие должно использоваться только в соответствии с инструкцией изготовителя и никакие изменения к этой инструкции не могут быть внесены. Изделие может быть использовано в сочетании с любыми другими подходящими изделиями с соответствующими спецификациями и соответствующими EN (ГОСТ) стандартами, с учетом ограничений каждого из изделий по отдельности. Эта инструкция описывает примеры неправильного использования данного изделия. Обратите внимание, что невозможно показать или представить все неправильные способы использования, и поэтому это изделие следует использовать только так, как указано изготовителем в данной инструкции. Если возможно, это изделие следует закрепить за отдельным пользователем как персональное.

ОБСЛУЖИВАНИЕ

Очистка текстильных и пластиковых деталей: промыть в чистой воде с нейтральным моющим средством (макс. температура воды 30°C) и высушить естественным путем, вдали от прямых источников тепла. *Очистка металлических деталей:* прополоскать в чистой воде, а затем высушить. *Температура:* Не подвергайте изделие воздействию температур выше 80°C, чтобы не повлиять на его характеристики. *Химическое воздействие:* немедленно выведете изделие из эксплуатации, если оно вступило в контакт с химическими веществами /реагентами, растворителями или топливом, что могло повлиять на его характеристики.

ХРАНЕНИЕ

Хранить оборудование следует неупакованным (в расправленном виде) в прохладном, сухом, темном месте; вдали от источников света, источников тепла, высокой влажности, острых кромок и коррозионно - опасных веществ, а также других возможных причин повреждения или износа.

ОТВЕТСТВЕННОСТЬ

Компания C.A.M.P. spa или дистрибьютор не несет никакой ответственности за причинение ущерба, травмы или смерть в результате неправильного использования или изменений (самостоятельной модификации) продукции компании CAMP Safety. Обязанностями самого пользователя всегда является: понимание и соблюдение инструкций по правильному и безопасному использованию любого из продуктов компании CAMP; использование этого продукта только по его прямому назначению для целей, для которых он предназначен; исполнение всех надлежащих процедур безопасности. Перед использованием оборудования вы должны сами предпринять все необходимые шаги для ознакомления с методами спасения при возникновении чрезвычайной ситуации. Вы лично принимаете на себя все риски и несете ответственность за свои действия и решения: если вы не способны или не можете принять на себя эти риски и ответственность – не используйте данное оборудование.

3 ГОДА ГАРАНТИИ

Этот продукт имеет гарантию от любого дефекта материалов или производства в течение 3 лет с даты покупки. Гарантия не распространяется на: нормальный рабочий износ; модификации или изменения; неправильное хранение; коррозию; ущерб в результате несчастного случая или небрежности; использование не по назначению.

ИНФОРМАЦИЯ ОБ ИЗДЕЛИИ

ИНСТРУКЦИИ ПО ЭКСПЛУАТАЦИИ

Область применения

Стропы (петли), сертифицированные в соответствии с ГОСТ Р ЕН 354 (EN 354) являются компонентами средств индивидуальной защиты от падения с высоты. Предназначены для использования в качестве соединительных элементов в страховочной системе (защиты от падения) ГОСТ Р ЕН 361. Некоторые стропы дополнительно могут быть использованы в качестве мобильных анкерных устройств (EN 795 / B / ANSI/ASSE Z359.1-2007 - смотри **Таблицу**).

Данный продукт предназначен для обеспечения защиты и для предотвращения рисков падения с высоты в промышленности, строительстве, в спасательных операциях, а также в целом в любых областях, где требуется проведение работ на высоте.

В **Таблице А** приведены возможные варианты стропов, в зависимости от длин ветвей и входящих в комплект соединительных элементов.

Использование

Фактор падения (коэффициент) - метод определения пропорциональной опасности падения, используется для оценки риска конкретных сценариев при работе на высоте (**рис.1**), он рассчитывается с помощью следующего уравнения: Фактор падения=Высота падения/Длина стропа.

Правильным примером использования оборудования является случаи, когда рабочий расположен строго под анкерной точкой на натянутой стропе (фактор падения = 0) или в случае удаления в сторону, но не далее 0.6 метров (фактор падения≤1).

В случаях, когда фактор падения больше 1 или требуется большая свобода движений (дальше 0.6 м.), то необходимо использовать специальное оборудование для остановки падения. Самостоятельно, как элемент страховки, в такой ситуации стропы ГОСТ Р ЕН 354 (EN 354) использоваться не могут. В этих случаях их необходимо комбинировать с амортизаторами (ГОСТ Р ЕН 355(EN 355)) и карабинами (соединительными элементами ГОСТ Р ЕН 362(EN 362)). Длина такой системы (строп + амортизатор + карабин) не должна превышать 2 метра. Её следует прикреплять только к точке (А) на страховочной привязи, сертифицированной по ГОСТ Р ЕН 361(EN 361). Для правильного присоединения амортизатора и привязи, необходимо следовать инструкциям к изделиям. Анкер, к которому будет присоединена страховочная система должен быть выше и находиться непосредственно над рабочей зоной и должен обладать статической прочностью не менее 15 кН. Если существует риск падения, необходимо строп держать в натянутом состоянии и избегать провисаний. Не завязывайте узлы на стропе/петле. Если строп/петля контактируют с острыми краями, защитите их от повреждений. В случае падения работника, необходимо чтобы компетентно обученный персонал провел спасательные работы, используя только сертифицированное для этого оборудование.

Правильное присоединение к брюшной точке крепления привязи для положения сидя EN 813 (ГОСТ Р ЕН 813) показано на **рис.4**. Присоединение амортизатора рывка EN 355 (ГОСТ Р ЕН 355) к точкам крепления страховочной привязи показано на **рис.5**. Не задействуйте для этого боковые точки крепления (**рис.6**). Не располагайте ветви двойных стропов 203008 под углом более 120° (**рис.7**). Максимальная статическая нагрузка в (смотри **Таблицу**) показана на **рис.8**.

Инструкции по установке строп (петель), сертифицированных по EN 795/B

Стропы (петли), сертифицированные как мобильное анкерное устройство должны быть прикреплены к протестированным конструкциям без острых краев или абразивных поверхностей, которые могут снизить их прочность или повредить. Для создания анкерной точки закрепите стропу как показано на **рис.2**. Мобильные анкерные устройства должны нагружаться только одним человеком. Не выходите выше точки закрепления во избежание ее разрушения/повреждения в случае падения. Примите необходимые меры для избегания эффекта маятника. При использовании средств остановки падения, они должны обеспечивать нагрузку на сорвавшегося не более 6 кН. Максимальная нагрузка, при использовании изделия в качестве анкерного устройства, не должна превышать 9 кН. Эта нагрузка будет приложена к структурной анкерной точке, которая должна выдерживать нагрузки > 15 кН с учетом направления рывка. При использовании в качестве анкерной точки, его длина может увеличиться до 20%. Рекомендуется маркировать изделия с нанесением даты последней инспекции. Не используйте изделие для подъема грузов.

Арт.2030xxxF: Рекомендуется использовать фиксатор для карабина Karstop производства CAMP (**рис.3**), чтобы нагрузка на карабин приходилась по его основной оси.

Арт.2030 026F – 2030 040F – 2030 074F: Для правильного использования Goblin Rope Surfer обратитесь к руководству по эксплуатации устройства Goblin.

Использование по стандарту ANSI/ASSE Z359.1-2007 Анкерная точка (Анкерная петля 2032 и Анкерный Трос 2132)

Анкерная петля 2032 и Анкерный Трос 2132 протестированы по стандарту ANSI/ASSE Z359.1-2007, для создания структурной анкерной точки крепления.

Опора для установки должна быть сертифицирована выдерживать статическую нагрузку не менее 3400 lbs / 15 кН или выдерживать 5000 lbs / 22.2 кН в случае отсутствия сертификации.

Правильная установка показана на **рис.2d-2e**, используйте соединительные элементы, удовлетворяющие ANSI Z359: не устанавливайте изделие никак иначе, в случае если опора имеет острые грани или абразивную поверхность, следует использовать Анкерный Трос, не используйте Анкерную петлю.

Соблюдайте меры все безопасности, когда используете это изделие рядом с движущимися механизмами и электрическим током.

Прочность удовлетворяет требованиям стандарта ANSI/ASSE для одного человека: 5000 lbs / 22.2 кН.

Не используйте для страховки более чем одного человека.

Если изделие повреждено или нуждается в инспекции, оно должно быть выведено из эксплуатации.

ДЕТАЛЬНАЯ ПРОВЕРКА

Безопасность пользователей зависит от работоспособности и прочности оборудования. В дополнение к обычным проверкам перед каждым использованием (а также во время использования и после него), этот продукт должен проверяться компетентным лицом каждые 12 месяцев, начиная с даты первого использования; даты этой и последующих проверок должны быть записаны в паспорте продукта (журнале учета). Сохраняйте эти записи для проверок и ссылок на протяжении всего срока службы устройства. Проверяйте читаемость маркировки изделия.

В случае наличия одного из следующих дефектов, изделие должно быть немедленно выведено из эксплуатации:

- Имеются порезы и/или оплавления силовых лент/веревки
- Имеются порезы и/или оплавления силовых сшивок
- Глубокая коррозия на металлических поверхностях (которая не исчезает после легкой обработки мелкой наждачной бумагой)
- Поврежден трос

Любой продукт или компонент, обнаруживающий какой-либо дефект или износ, или просто вызывающий сомнения, должен быть выведен из эксплуатации незамедлительно. Каждый элемент, являющийся частью системы безопасности, может быть поврежден во время падения и поэтому всегда подлежит проверке перед продолжением использования. Не используйте изделие после сильного падения, потому что оно могло получить повреждения, даже если не наблюдается внешних признаков поломки.

СРОК СЛУЖБЫ

Текстильные изделия (тип **a**, **b**, **c**, **d** - смотри перечень): Срок службы изделия 10 лет с момента первого использования (с учетом хранения) и в любом случае не может быть больше 12 лет от года производства(таким образом, если изделие произведено в 2019, его срок службы не может быть больше конца 2031 года или 10 лет с момента первого использования – в зависимости от того, что наступит раньше).

Металлические изделия (тип **e** - смотри перечень): Срок службы изделия не ограничен.

Текстильные изделия / Металлические изделия: Срок службы предполагает, что изделие может быть отбраковано во время периодических инспекций, которые должны проводиться не реже, чем один раз в 12 месяцев. Следующие факторы могут сократить срок службы продукта: интенсивное использование; повреждение элементов оборудования; контакт с химическими веществами, высокими температурами; сильные нагрузки и трение при использовании; истирание и трещины на корпусе; неправильное хранение, обслуживание и транспортировка. Если у вас возникло сомнение в безопасности и надежности продукта, пожалуйста, перед дальнейшим использованием, свяжитесь с CAMP или вашим дистрибьютором.

ТРАНСПОРТИРОВКА Следует защитить изделие от перечисленных выше рисков.

Organismo che controlla la fabbricazione del prodotto (vedi marcatura):
Notified body controlling the manufacturing of the product (see marking):
Organisme contrôlant la fabrication du produit (voir le marquage):
Organ zur Herstellungskontrolle des Produkts (siehe Markierung):
Organismo controlador de la fabricación de este producto (véase marcado):
Officiële organisatie welke controle uitvoert op de fabricage van het product (zie aanduiding):
Kontrollorgan som granskar produkttillverkningen (se märkning):
Organ som kontrollerer produksjonen (se merking):
Аккредитованная организация, контролирующая производство продукта (см.маркировку):

TÜV SÜD Product Service GmbH
Ridlerstraße 65, 80339 Munich – Germany – N.0123

SZU - Strojírenský zkušební ústav
SZU - Strojírenský zkušební ústav, s.p. Hudcova 424/56b, 621 00 Brno, Česká republika - N.1015

Ente riconosciuto che interviene per l'esame UE del tipo:
Notified body intervening for the EU type examination:
Organisme notifié intervenant pour l'examen UE de type:
Zertifikationsorganismus für EU-Typ:
Organismo notificado que interviene en el examen UE de tipo
Aangemelde instantie voor EU-onderzoek van het type:
Erkänd myndighet för EU–typkontrollen:
Teknisk kontrollorgan for EU-typeprøving:
Аккредитованная лаборатория, проводившая испытания по стандартам EU:

APAVE SUDEUROPE SAS
CS60193 - 13322 MARSEILLE CEDEX 16 – France – N.0082

Third party that carried out the ANSI/ASSE Z359.1-2007 qualification testing:

DOLOMITICERT s.c.a.r.l.
Zona Industriale Villanova
32013, Longarone (BL) – Italy

Modello - Model - Modèle - Modell - Modelo - Model - Modell - Modell - Модель

Numero di serie - Serial number - Numéro de série
Seriennummer - Numero de serie - Serienummer
Serienummer - Serienummer - Серийный номер

Mese e anno di fabbricazione - Month and year of manufacture
Mois et année de fabrication - Herstellungsdatum (Monat/Jahr)
Mes y año de fabricación - Maand en jaar van fabricage
Tillverkningsmånad och tillverkningsår - Produksjonsmåned og -år
Месяц/Год производства

Data di acquisto - Purchase date - Date de l'achat
Kaufdatum - Fecha de compra - Datum van aankoop
Inköpsdatum - Kjøpedato - Дата покупки

Data del primo utilizzo - Date of first use - Date de la première utilisation
Datum der ersten Verwendung - Fecha de la primera utilización
Datum ingebruikname - Datum för den första användningen - Dato før første bruk
Дата первого использования

Utilizzatore - User - Utilisateur - Benutzer - Usuario - Gebruiker
Användare - Bruker - Пользователь

Note - Comments - Commentaires - Bemerkungen
Comentarios - Aantekeningen - Anteckningar - Merknader - Комментарии

Controllo ogni 12 mesi - Inspection every 12 months
Inspection tous les 12 mois - Kontrolle alle 12 Monate
Inspeccion cada 12 meses - Inspectie iedere 12 maanden
Kontroll var 12:e månad - 12 måneders kontroll - Инспекции каждые 12 месяцев

Data Date Date Datum Fecha Datum Data Dato Дата	OK	Nome/Firma Name/Signature Nom/Signature Name/Unterschrift Nombre/Firma Naam/Paraaf Namn/Underskrift Navn/Underskrift Имя/Подпись	Data prossimo controllo Date next control Date du prochain contrôle Datum von dernächsten Überprüfung Fecha de la próxima revisión Datum volgende inspectie Datum för nästa kontroll Dato for neste kontroll Дата следующей инспекции

CAMP Safety

Compliant with new European Regulation
Conforme al nuovo regolamento europeo
Conforme au nouveau règlement européen
(EU) 2016/425

CE 0123 1015

CORDINI
LANYARDS
LONGES

IT EN FR DE ES NL SV NO RU

STANDARDS

SEE - VEDI - VOIR Tab.

EN 354:2010
EN 795/B:2012
EAC TP TC 019/2011
ANSI/ASSE Z359.1-2007

CO 01 MANUALE30
June 2019 - Rev.21 © C.A.M.P. s.p.a.

INSTRUCTION MANUAL
MANUALE ISTRUZIONI
MANUEL D'INSTRUCTIONS

CAMP Safety is a brand owned by CAMP SPA
Concezione Articoli Montagna Premana
Via Roma 23, 23834 Premana (LC) - ITALY
Tel. +39 0341 890117 Fax +39 0341 818010
www.camp.it - contact@camp.it

ITALIANO

INFORMAZIONI GENERALI

Il gruppo C.A.M.P. dà una risposta ai bisogni dei lavoratori in altezza con dei prodotti leggeri e innovativi. Sono progettati, testati e fabbricati all'interno di un sistema qualità certificato, per offrirvi un prodotto affidabile e sicuro. Le presenti istruzioni sono destinate ad informarvi sul corretto utilizzo del prodotto per tutta la sua durata: **leggete, comprendete e conservate queste istruzioni**. In caso di smarrimento, le istruzioni sono scaricabili dal sito **www.camp.it**. La dichiarazione di conformità UE è scaricabile da questo sito. Il rivenditore deve fornire il manuale istruzioni nella lingua del paese in cui il prodotto è venduto.

UTILIZZO

Questo equipaggiamento deve essere usato solo da persone addestrate e competenti oppure sotto la supervisione di persone addestrate e competenti. Con queste istruzioni non apprenderete le tecniche dei lavori in altezza o di qualsiasi altra attività associata: dovete aver ricevuto una formazione adeguata prima di utilizzare questo equipaggiamento. Arrampicare, e ogni altra attività per la quale questo prodotto può essere usato, è potenzialmente pericoloso. Un'incorretta scelta o utilizzo, oppure un'incorretta manutenzione del prodotto può causare danni, gravi ferite o morte. L'utilizzatore deve essere medicalmente idoneo ed in grado di controllare la sua sicurezza e di gestire le situazioni di emergenza. Per i sistemi anticaduta, è essenziale per la sicurezza che il dispositivo o il punto di ancoraggio sia sempre correttamente posizionato e che il lavoro sia effettuato in modo da ridurre al minimo il rischio di cadute e l'altezza di caduta. Verificare lo spazio libero al di sotto dell'utilizzatore sul luogo di lavoro e prima di ogni occasione di utilizzo, in modo che in caso di caduta non ci sia collisione con il suolo, né la presenza di altri ostacoli sulla traiettoria di caduta. Un imbracatura anticaduta è il solo dispositivo di presa del corpo accettabile che può essere utilizzato in un sistema anticaduta.
Il prodotto deve essere usato solo come di seguito descritto e non deve essere modificato. Deve essere usato in abbinamento ad altri articoli con caratteristiche adatte ed in accordo alle normative europee (EN), considerando i limiti di ogni singolo pezzo dell'equipaggiamento. In queste istruzioni sono rappresentati alcuni esempi di utilizzo improprio, ma esistono molti altri esempi di applicazioni sbagliate che è impossibile elencare o immaginare. Se possibile questo prodotto deve essere considerato come personale.

MANUTENZIONE

Pulizia delle parti tessili e plastiche: lavare esclusivamente con acqua dolce e sapone neutro (temperatura massima di 30°C) e lasciare asciugare in modo naturale, lontano da fonti dirette di calore. *Pulizia delle parti metalliche:* lavare con acqua dolce ed asciugare. *Temperatura:* mantenere questo prodotto al di sotto di 80°C per non pregiudicare le prestazioni e la sicurezza del prodotto. *Agenti chimici:* buttare il prodotto in caso di contatto con reagenti chimici, solventi o carburanti, che potrebbero alterare le caratteristiche del prodotto.

CONSERVAZIONE

Conservare il prodotto disimballato in un luogo fresco, asciutto, lontano dalla luce e da fonti di calore, alta umidità, bordi od oggetti acuminati, sostanze corrosive o ogni altra possibile causa di danno o deterioramento.

RESPONSABILITÀ

La società C.A.M.P. spa, o il distributore, non accetteranno alcuna responsabilità per danni, ferite o morte causate da un utilizzo improprio o da un prodotto CAMP Safety modificato. E' responsabilità dell'utilizzatore capire e seguire le istruzioni per il corretto e sicuro utilizzo di ogni prodotto fornito da o attraverso C.A.M.P. spa, usarlo solo per le attività per cui è stato realizzato e applicare tutte le procedure di sicurezza. Prima dell'utilizzo dell'attrezzatura, considerare come un eventuale salvataggio in caso di emergenza possa essere eseguito in sicurezza ed in modo efficiente. Siete personalmente responsabili delle vostre azioni e decisioni: se non siete in grado di assumervi i rischi che ne derivano, non utilizzate questa attrezzatura.

GARANZIA 3 ANNI

Questo prodotto ha una garanzia di 3 anni a partire dalla data di acquisto, contro ogni difetto del materiale o di fabbricazione. Non sono coperti dalla garanzia: l'usura normale, le modifiche o i ritocchi, la cattiva conservazione, la corrosione, i danni dovuti agli incidenti e alle negligenze, gli utilizzi ai quali questo prodotto non è destinato.

INFORMAZIONI SPECIFICHE

ISTRUZIONI D'USO

Campo di applicazione

I cordini/fettucce EN 354:2010 sono dispositivi di protezione individuale (DPI) utilizzati come elementi di collegamento nei sistemi anticaduta. Alcuni cordini/fettucce sono altresì utilizzabili come dispositivi di ancoraggio provvisori portatili EN 795/B:2012 / ANSI/ASSE Z359.1-2007 (vedere **tabella**).
Questo prodotto è destinato alla protezione ed alla prevenzione dei rischi di caduta dall'alto nell'industria, nell'edilizia, nel soccorso e, più in generale, per qualsiasi applicazione di lavoro in altezza.
I cordini, anche quelli costruiti con cavo metallico, non sono indistruttibili: possono essere tagliati da attrezzi affilati (es.motosega, etc.): utilizzare sempre una seconda linea di sicurezza durante le attività di taglio.

Uso

Per valutare la pericolosità di una situazione di lavoro e quindi i DPI da utilizzare viene definito il fattore di caduta (**fig.1**) che viene calcolato con la seguente formula: Fattore di caduta = Altezza di caduta / Lunghezza del cordino. Nel caso in cui il fattore di caduta sia 0 e quindi l'operatore si trovi al di sotto del punto di ancoraggio con il cordino teso, oppure nel caso di fattore di caduta 1 ma con una libertà di movimento massima di 0.6 m è possibile utilizzare equipaggiamento per il posizionamento. Negli altri casi con fattore di caduta maggiore o uguale a 1 è obbligatorio l'utilizzo di dispositivi anticaduta, pertanto il cordino/fettuccia deve essere abbinato ad un assorbitore di energia EN 355. Per la connessione al punto di attacco ventrale di una imbracatura con cosciali EN 813 vedere **fig.4**. Per la connessione ad un assorbitore di energia EN 355 ed al punto di attacco di una imbracatura anticaduta vedere **fig.5**. Non connettere al punto di attacco laterale di un cinturone di posizionamento sul lavoro (**fig.6**). Evitare di posizionare i due rami del cordino 203008 in modo che si venga a formare un angolo di lavoro superiore a 120° (**fig.7**). I cordini/fettucce di collegamento certificati secondo la norma EN 354 non devono essere utilizzati da soli come elementi di arresto di una caduta. Un cordino/fettuccia può essere utilizzato in un sistema anticaduta se abbinato ad un assorbitore di energia EN 355 e a connettori EN 362; in questo caso la lunghezza massima del sistema cordini-assorbitore-connettori non deve mai superare i 2 m e deve essere connesso all'elemento di attacco (A) di un'imbracatura anticaduta EN 361. Quando sussiste possibilità di caduta, mantenere il cordino/fettuccia possibilmente in tensione evitando la creazione di parti lasche. Fare riferimento al manuale d'uso dell'assorbitore di energia e dell'imbracatura per verificare il corretto collegamento. Il punto di ancoraggio strutturale cui si connette il connettore deve essere posto al di sopra della zona di lavoro e deve avere una resistenza minima di 15 kN. La resistenza statica è di (vedere **tabella**), come mostrato nella **fig.8**. Limitare qualsiasi lasco sulla corda per ridurre le possibilità di caduta durante l'uso. Non effettuare nodi di alcun genere sul cordino/fettuccia. Nel caso in cui ci sia la possibilità che il cordino/fettuccia possa urtare contro spigoli vivi, prendere precauzioni appropriate al fine di evitare danneggiamenti al cordino/fettuccia. Dotarsi di adeguate attrezzature di soccorso e prevedere un'adeguata formazione alle squadre di lavoro in modo che possano soccorrere rapidamente l'infortunato per minimizzare gli effetti della sospensione inerte.

Installazione dei cordini/fettucce EN 795/B

Le fettucce certificate come ancoraggi provvisori portatili EN 795/B devono essere installati su strutture di cui sia stata verificata la resistenza e che siano prive di spigoli vivi, superfici abrasive ed altre situazioni che possano danneggiare e quindi compromettere la resistenza delle fettucce. Per creare l'ancoraggio posizionare la fettuccia come in **fig.2**. Gli ancoraggi provvisori portatili devono essere utilizzati esclusivamente da parte di una sola persona. Non posizionarsi al di sopra dell'ancoraggio: rischio di rottura e lesioni gravi in caso di caduta. Prendere precauzioni per evitare effetti pendolo. Se utilizzato in un sistema anticaduta, il sistema deve limitare la forza di arresto sotto i 6 kN. Il carico massimo che può essere trasmesso in servizio dal dispositivo di ancoraggio è 9 kN. Questa forza si trasmette alla struttura, la quale deve quindi essere verificata a livello di resistenza minima (>15 kN) e di direzione di applicazione della forza stessa. La deformazione possibile come ancoraggio può arrivare al 20% della lunghezza. Si raccomanda di marcare il dispositivo con la data di ultima ispezione. Non utilizzare il prodotto per sollevamento di carichi.
Ref. 2030xxxF: L'utilizzo di un Karstop CAMP (**fig.3**) è consigliato per far lavorare il moschettone nel senso dell'asse maggiore.
Ref. 2030 026F - 2030 040F - 2030 074F: Per l'uso di Goblin Rope Surfer vedere il manuale del dispositivo Goblin.

Uso come ancoraggio secondo ANSI/ASSE Z359.1-2007 (Anchor Webbing 2032 e Anchor Cable 2132)

Anchor Webbing e Anchor Cable sono testati per l'utilizzo come ancoraggi secondo la norma americana ANSI/ASSE Z359.1-2007, per la creazione di punti di ancoraggi su una struttura. La struttura per l'installazione deve essere certificata per sostenere un carico statico di almeno 3400 lbs / 15 kN o deve essere nota per sostenere 5000 lbs / 22.2 kN in assenza di certificazione.
Per l'installazione, vedere **fig.2d-2e** e utilizzare connettori ANSI Z359: non installare in altri modi. In caso di strutture con spigoli vivi o superfici abrasive, Anchor Cable può essere utilizzato, mentre l'uso di Anchor Webbing deve essere evitato. Prendere opportune precauzione quando questo prodotto è utilizzato vicino a macchinari in movimento o quando sono presenti rischi elettrici.
La resistenza è in conformità ai requisiti ANSI/ASSE per l'uso da parte di una persona: 5000 lbs / 22.2 kN. Non connettere più di una persona per volta all'ancoraggio.
Se il prodotto è danneggiato o necessita di un'ispezione, deve essere identificato come inutilizzabile.

REVISIONE

La sicurezza degli utilizzatori dipende dalla continua efficienza e durabilità dell'equipaggiamento. Oltre al normale controllo visivo effettuato prima, durante e dopo ogni utilizzo, questo prodotto deve essere esaminato da una persona competente con frequenza di 12 mesi, a partire dalla data del primo utilizzo del prodotto; la registrazione di questa data e dei successivi controlli deve essere effettuata sulla scheda di vita del prodotto: conservare la documentazione per il controllo e per riferimento per tutta la vita del prodotto. Controllare la leggibilità delle marcature del prodotto.
In caso di uno dei seguenti difetti il prodotto deve essere messo fuori servizio:
- presenza di tagli e/o bruciature sulle fettucce/corde portanti
- presenza di tagli e/o bruciature sulle cuciture portanti
- corrosione che altera gravemente lo stato superficiale degli elementi metallici (non sparisce dopo un leggero sfregamento con carta vetrata)
- danneggiamento del cavo metallico

Se l'articolo o uno dei suoi componenti mostrano segni d'usura o difetti, deve essere sostituito, anche solo in caso di dubbio. Ogni elemento che fa parte del sistema di sicurezza può essere danneggiato durante una caduta e deve dunque sempre essere esaminato prima di essere riutilizzato.
Ogni prodotto coinvolto in una grave caduta deve essere sostituito, in quanto può aver subito dei danni strutturali non visibili ad occhio nudo.

DURATA DI VITA

Prodotti tessili (tipi **a**,**b**,**c**,**d** - vedi nomenclatura): La durata di vita è di 10 anni a partire dalla data del primo utilizzo del prodotto e, tenendo conto dello stoccaggio, non può in ogni caso protrarsi oltre la fine del dodicesimo anno dalla fabbricazione (es. anno di fabbricazione 2019, durata di vita fino a fine 2031).
Prodotti metallici (tipo **e** - vedi nomenclatura): La durata di vita del prodotto è illimitata.
Prodotti tessili / Prodotti metallici: La durata di vita è da intendersi in assenza di cause che lo mettano fuori uso e a condizione di effettuare controlli periodici almeno una volta ogni 12 mesi a partire dalla data del primo utilizzo del prodotto e di registrare i risultati nella scheda di vita del prodotto. I seguenti fattori possono però ridurre la vita del prodotto: utilizzo intenso, danni a componenti del prodotto, contatti con sostanze chimiche, temperature elevate, abrasioni, tagli, urti violenti, errori nell'uso e nella conservazione raccomandati. Nel dubbio che il prodotto non offra più la necessaria sicurezza, contattare la società C.A.M.P. spa o il distributore.

TRASPORTO Proteggere il prodotto dai rischi sopraelencati.

ENGLISH

GENERAL INFORMATION

The C.A.M.P. Group meets the needs of workers at height with light and innovative products. These are designed, tested and manufactured to a certified quality system, ensuring reliable and safe products. These instructions inform you about the correct use throughout the life of the product: **read, understand and keep these instructions**. If lost, you can download the instructions from the web site **www.camp.it**. The EU declaration of conformity can be also downloaded from our site. The retailer must provide the instruction manual in the language of the country where the product is to be sold.

USE

This equipment should be used only by trained and competent persons. Otherwise the user should be under the direct supervision of a trained and competent person. This notice will not teach you the techniques for work at height or any other associated activity: you must have received qualified instruction before using this product. Climbing, and any other activity for which these products may be used, is inherently dangerous. The consequences of incorrect selection, misuse or poor maintenance of equipment could result in damage, serious injury or death. The user must be medically fit and capable to control his own security and any possible emergency situations. For equipment intended for use in fall arrest systems, it is essential for safety that the anchor device or anchor point should always be positioned, and the work carried out in such way as to minimise both the potential for falls and the potential fall distance. Verify the free space required beneath the user at the workplace before each occasion of use, so that, in the case of a fall, there will be no collision with the ground or the other obstacle in the fall path. A full body harness is the only acceptable body holding device that can be used in a fall arrest system. The product should only be used as instructed and no alterations should be made to it. It may be used in conjunction with any appropriate items of suitable specification and according to the EN standards, with due consideration to the limitations of each individual piece of equipment. This leaflet shows examples of improper utilizations of this product. Note that it is impossible to show or imagine all improper utilizations and that this product should be used only in the way specified by the manufacturer in this leaflet. If possible this product should be treated as personal.

MAINTENANCE

Cleaning of the textile and plastic parts: rinse in clean water and neutral soap (max temperature 30°C) and dry naturally away from direct heat. *Cleaning of the metallic parts:* rinse in clean water and then dry. *Temperature:* Always keep this product below 80°C so as not to affect the performance of the product. *Chemicals:* withdraw the product from service if it comes into contact with chemical reagents, solvents or fuels which could affect the performance of the product.

STORAGE

Store unpacked in a cool, dry, dark place away from heat sources, high humidity, sharp edges, corrosives or other possible causes of damage.

RESPONSIBILITY

The company C.A.M.P. spa, or the distributor, will not accept any responsibility for damage, injury or death resulting from misuse of or from modifications to a CAMP Safety branded product. It is the user's responsibility at all times to ensure that he/she understands the correct and safe use of any equipment supplied by or from C.A.M.P. spa, that he/she uses it only for the purposes for which it is designed and that he/she practices all proper safety procedures. Before using the equipment, take all necessary steps to familiarise yourself with rescue techniques should an emergency occur. You personally assume all the risks and responsibilities for your actions and decisions: if you are not able or not in a position to assume these, do not use this equipment.

3 YEAR WARRANTY

This product is warranted against any faults in materials or manufacture for 3 years from the purchase date. Limitations of warranty include: normal wear and tear, modifications or alterations, incorrect storage, corrosion, damage due to accidents or negligence, use for which this product is not specifically designed.

SPECIFIC INFORMATION

INSTRUCTIONS FOR USE

Summary

EN 354:2010 certified lanyards are pieces of personal protection equipment (PPE) designed for use as connecting elements in a fall arrest system. Some lanyards can also be used as temporary portable anchor devices (EN 795/B:2012 / ANSI/ASSE Z359.1-2007- reference **chart**).
This product is intended for use to protect and prevent against risks of falling from above in industry, in construction work, in rescue and, more generally, for any application of work at a height.
All the lanyards, even those made of metal cable, are not indestructible and can be cut by sharp tools (i.e. chain-saw, etc.); therefore always use a backup line during cutting activities.

Use

Fall Factor is a rating used to evaluate the danger of specific scenarios when working at heights (**fig.1**) is calculated using the following equation:
Fall Factor = Height of Fall / Length of Lanyard.
In situations where the Fall Factor will be 0 (e.g. the worker is positioned under the anchor point on a tensioned lanyard) or in situations where the Fall Factor is 1 or less and the freedom of movement is limited to 0.6 meters or less, positioning equipment is adequate.
Fall arrest equipment must be used for other situations where the Fall Factor is greater than 1 or more freedom of movement is required. For connection to the ventral point of a sit harness EN 813 see **fig.4**. For connection to an energy absorber EN 355 and to the attachment point of a fall arrest harness, see **fig.5**. Do not connect to the side point of a work positioning belt (**fig.6**). Do not position the two straps of the 203008 lanyard so that they form an angle under load greater than 120° (**fig.7**). In these situations, an EN 354 certified lanyard must be used with an EN 355 certified shock absorber and EN 362 certified connectors (EN 354 certified lanyards must not be used alone as fall arresters). In this case, the maximum length of the system (lanyard+absorber+connectors) must not exceed 2 meters and must be connected to a full-strength attachment point (A) of an EN 361 certified fall arrest harness. When there is a possibility of a fall, ensure the sling/webbing remains tight, avoid any slack. Refer to the absorber and harness use manual to verify correct connection. The structural anchor point to which the system will be connected should be situated above the working level and have a minimum static strength of 15 kN. The static strength is (see **chart**), as shown in **fig.8**. Limit the amount of slack during the use in order to reduce the possibility of fall. Do not tie knots in the sling/webbing. Should the sling/webbing come into contact with sharp edges, take care to avoid damage to the sling/webbing. Certified rescue equipment and trained rescue workers are necessary for intervention in case of a fall.

Installation instructions for EN 795/B lanyards

Lanyards certified as portable anchor devices (EN 795/B) must be attached to structures for which the strength has been verified and without sharp edges or abrasive surfaces that could damage lanyards and decrease their strength. To create an anchor point, fasten the lanyard as specified in **fig.2**. Portable anchor devices must be loaded by one person only. Do not stay above the anchor point: risk of failure/injuries in case of fall. Take measures to avoid pendulum. If used in a fall arrest system, the system must limit the peak force below 6 kN. The maximum load that could be transmitted in service from the anchor device is 9 kN. This force is transmitted to the structure, which must be verified in terms of minimum strength (>15 kN) and of force direction. The deflection used as anchor may get to 20% of its length. It is recommended to mark the device with the date of last inspection. Do not use the product for lifting equipment.
Ref. 2030xxxF: Use of Karstop by CAMP (**fig.3**) is highly recommended in order to load the carabiner on its major axis.
Ref. 2030 026F - 2030 040F - 2030 074F: For use of Goblin Rope Surfer see the manual of the Goblin device.

Use as to ANSI/ASSE Z359.1-2007 Anchorage connector (Anchor Webbing 2032 and Anchor Cable 2132)

Anchor Webbing and Anchor Cable are tested as anchorage connectors as to ANSI/ASSE Z359.1-2007, to create an anchor point on a structure.
The structure for installation must be certified to sustain a static load of at least 3400 lbs / 15 kN or must be known to be able to sustain 5000 lbs / 22.2 kN in the absence of certification.
For installation, see **figures 2d-2e** and use ANSI Z359 connectors: do not install in other ways, in case of structures with sharp edges or abrasive surfaces Anchor Cable can be used, do not use Anchor Webbing. Take proper safety measures while using this product around moving machinery and electrical hazards.
Strength is compliant with ANSI/ASSE requirements for one person: 5000 lbs / 22.2 kN. Do not connect more than one personal fall arrest system.
If product is damaged or needs to be inspected, it must be identified as unusable.

REVISION

The safety of users depends upon the continued efficiency and durability of the equipment. In addition to the normal inspection required before, during and after each use, this product must be inspected by a skilled person every 12 months, starting from date the product is first used; this date and the subsequent checks must be recorded on the product's life sheet: keep this literature for inspection and reference for the life of the device. Check the legibility of the product's markings.
In case of one of the following defects are present, the product should be withdrawn from service immediately:
- presence of cuts and/or burns on the webbings/ropes
- presence of cuts and/or burns on the stitching
- deep corrosion that seriously damages the metal parts surface (which does not disappear after a light rubbing with emery paper)
- damage to the cable

Any product or component showing any defect or wear, or if in doubt, should be withdrawn from service immediately. Each product in the safety system can be damaged during a fall and must be always inspected before use it again. Do not continue to use a product after a major fall because a damage may have occurred, even no external signs are visible.

LIFETIME

Textile products (types **a**,**b**,**c**,**d** - see nomenclature): The lifetime of the product is 10 years from the date the product is first used and (taking storage into consideration) in any case cannot exceed the end of the twelfth year from manufacturing (i.e. manufacture year 2019, lifetime until end of 2031, or 10 year from the date of first use, whichever comes first).
Metal products (type **e** - see nomenclature): The lifetime of the product is unlimited.
Textile products / Metal products: The lifetime is understood to be in the absence of causes which would place the product out of order with the condition that periodic inspections are carried out at least once every 12 months starting from the date the product is first used and the results are recorded on the life sheet of the product. The following factors can reduce the lifetime of the product: intense use, damage to components of the product, contact with chemical substances, high temperatures, tears and abrasions, violent impacts, failure to maintain as recommended. If a product is suspected to be no longer safe and reliable, replace the product or contact C.A.M.P. or the distributor before continuing use.

TRANSPORTATION Protect the product from risks such as those detailed above.

FRANCAIS

INFORMATIONS GENERALES

Le Groupe C.A.M.P. apporte une réponse à tous les besoins des travailleurs en hauteur avec des produits légers et novateurs. Ils sont conçus, testés et fabriqués selon un système qualité certifié pour vous apporter un matériel fiable et performant. La présente notice est destinée à vous informer sur la bonne utilisation pour toute la durée de vie de votre matériel: **lisez, comprenez et conservez cette notice**. En cas de perte, la notice est téléchargeable sur le site **www.camp.it**. La déclaration de conformité UE est aussi téléchargeable sur ce site. Le revendeur doit fournir la notice d'information dans la langue du pays de vente du produit.

UTILISATION

Ce produit ne doit être utilisé que par des personnes entraînées et compétentes ou bien sous la surveillance de personnes entraînées et compétentes. Cette notice ne vous apprendra pas les techniques du travail en hauteur, ou de toute autre activité associée: vous devez avoir reçu une formation adaptée avant d'utiliser ce produit. Grimper ou toute autre activité pour laquelle cet article puisse être utilisé, est dangereux en soi. Un mauvais choix, une utilisation incorrecte ou un mauvais entretien du produit, peuvent provoquer des dommages, des blessures graves ou la mort. L'utilisateur doit être médicalement apte et capable de maîtriser sa sécurité et les situations d'urgences. Pour les systèmes d'arrêt des chutes, il est essentiel pour la sécurité que le dispositif ou le point d'ancrage soit toujours correctement positionné et que le travail soit effectué de manière à réduire au minimum le risque de chutes et la hauteur de chute. Vérifier que l'espace libre requis sous l'utilisateur sur le lieu de travail avant chaque utilisation possible, de manière qu'en cas de chute, il n'y ait pas de collision avec le sol, ni présence d'autre obstacle sur la trajectoire de chute. Un harnais d'antichute est le seul dispositif de préhension du corps qu'il soit permis d'utiliser dans un système d'arrêt des chutes. Le produit doit être utilisé comme indiqué dans cette notice et ne doit en aucun cas être modifié. Il doit être utilisé avec d'autres articles ayant des caractéristiques complémentaires en accord avec les normes européennes (EN) et en tenant compte des limites de chaque pièce du matériel. Certaines utilisations incorrectes sont indiquées dans cette notice mais il est impossible d'énumérer ou même d'imaginer toutes les utilisations incorrectes. Si possible, ce produit doit être personnel.

ENTRETIEN

Nettoyage des parties textiles et plastiques: Laver exclusivement avec de l'eau et du savon neutre (température maximum de 30°C) et laisser sécher naturellement loin des sources de chaleur directe. *Nettoyage des parties en métal:* Laver à l'eau claire et essuyer. *Température:* Garder ce produit en dessous de 80°C. En cas contraire, les caractéristiques du matériel pourraient être altérées. *Agents chimiques:* Rebuter le produit en cas de contact avec des réactifs chimiques, solvants ou carburants qui pourraient altérer les caractéristiques du produit.

STOCKAGE

Conserver le produit non emballé dans un endroit sec, loin de la lumière et de sources de chaleur, de bords ou d'objets coupants, de substances corrosives et de toute autre cause possible de dommage ou détérioration.

RESPONSABILITÉ

La société C.A.M.P. spa ou le distributeur, décline toute responsabilité en cas de dommage, de blessure ou de décès provoqués par une mauvaise utilisation ou par un produit à marque CAMP Safety modifié. Il est de la responsabilité de l'utilisateur de bien comprendre et suivre les instructions de cette notice pour une utilisation correcte et sûre de chaque produit fourni par ou par l'intermédiaire de C.A.M.P. spa, de l'utiliser seulement pour les activités pour lesquelles il a été réalisé et d'appliquer toutes les procédures de sécurité. Avant l'utilisation de l'équipement, prendre toutes les dispositions concernant la mise en œuvre d'un éventuel sauvetage. Vous êtes personnellement responsables de vos actes et de vos décisions: si vous n'êtes pas en mesure d'assumer les risques qui en découlent, n'utilisez pas cet équipement.

GARANTIE 3 ANS

Ce produit est garanti pendant 3 ans à compter de la date d'achat, pour tout défaut de matière ou de fabrication. La garantie ne couvre pas: l'usure normale, les modifications ou retouches, le mauvais stockage, la corrosion, les dommages dus aux accidents et aux négligences, aux utilisations pour lesquelles ce produit n'est pas destiné.

INFORMATIONS SPÉCIFIQUES

INSTRUCTIONS D'UTILISATION

Champ d'application

Les longes EN 354:2010 sont des équipements de protection individuelle (EPI) utilisées en tant qu'éléments ou composants de liaison dans les systèmes d'arrêt de chutes. Certaines longes sont en plus utilisables comme dispositifs d'ancrage provisoires transportables selon EN 795/B:2012 / ANSI/ASSE Z359.1-2007 (voir **tableau**).
Ce produit est destiné à la protection et la prévention des risques de chute d'une hauteur dans l'industrie, dans la construction, dans le sauvetage et, plus généralement, pour toute application de travail en hauteur.
Les longes, même celles faites avec un câble métallique, ne sont pas indestructibles : elles peuvent être coupés avec des outils affûtés (par exemple une tronçonneuse, etc.) en conséquence, utilisez toujours une deuxième ligne de sécurité pendant les activités de coupe.

Utilisation

Pour évaluer la dangerosité d'une situation de travail et donc l'EPI à utiliser, il faut définir le facteur de chute (**fig.1**) qui est calculé avec la formule suivante: Facteur de chute = hauteur de chute/longueur de longe. Dans le cas où le facteur de chute est 0 et donc l'opérateur se trouve au-dessous du point d'ancrage avec la longe tendue, ou bien dans le cas de facteur de chute 1 mais avec une liberté de mouvement maximale de 0,6 m, il est possible d'utiliser un équipement de maintien au travail.
Dans les autres cas, avec un facteur de chute supérieur ou égal à 1, il est obligatoire d'utiliser des dispositifs antichute. Par conséquent, la longe doit être jumelée à un absorbeur d'énergie EN 355. Pour la connexion au point d'attache ventral d'un harnais à cuissardes EN 813, voir **fig.4**. Pour la connexion à un absorbeur d'énergie EN 355 et au point d'attache d'un harnais complet antichute, voir **fig.5**. Ne pas joindre au point d'attache latéral des ceintures de maintien au travail (**fig.6**). Éviter de positionner des deux branches de la longe 203008 à un angle de travail supérieur à 120° (**fig.7**). Dans ce cas, il est obligatoire de calculer exactement tirant d'air nécessaire afin que l'opérateur ne touche pas le sol après la chute.
Les longes certifiées selon la norme EN 354 ne doivent pas être utilisées seules comme éléments d'arrêt d'une chute. Une longe peut être utilisé dans un système antichute si elle est jumelée à un absorbeur d'énergie EN 355 et à des connecteurs EN 362 ; dans ce cas, la longueur la plus grande du système longe/absorbeur/connecteurs ne doit jamais dépasser 2 m et la longe doit être connectée à l'élément d'accrochage (A) du harnais d'antichute EN 361. Lorsqu'il existe une possibilité de chute, maintenir si possible la longe/sangle sous tension en évitant la création de parties lâches. Se référer au manuel d'utilisation de l'absorbeur d'énergie et du harnais pour vérifier que la connexion est correcte. Le point d'ancrage structurel auquel se fixe le connecteur doit être situé au-dessus de la zone de travail et doit avoir une résistance minimale de 15 kN. La résistance statique est de (voir **tableau**), comme montré **fig.8**. Limiter toute possibilité de corde détendue afin de réduire les risques de chutes lors de l'utilisation.
Ne pas effectuer de nœuds sur la longe/la sangle. Dans le cas où la longe/la sangle pourrait être en contact avec des arêtes aiguës, prendre les précautions appropriées afin d'éviter les endommagements au niveau de la longe/la sangle. Se doter des équipements de secours adéquats et prévoir une formation adéquate aux équipes de travail de sorte qu'elles puissent secourir rapidement le blessé pour minimiser les effets de la suspension inerte.

Instructions d'installation des longes EN 795/B

Les longes certifiées comme ancrages provisoires portables EN 795/B doivent être installés sur des structures dont la résistance a été vérifiée et qui soient dépourvues d'arêtes vives, des surfaces abrasives et autres situations qui puissent endommager et donc compromettre la résistance de la longe. Pour créer un ancrage positionner la longe comme indiqué **fig.2**. Les ancrages provisoires portables doivent être utilisés exclusivement par une seule personne. Ne pas rester au-dessus du point d'amarrage : risque de défaillance / blessures en cas de chute. Prendre des mesures pour éviter de penduler. Lorsqu'il est utilisé dans un système antichute, le système doit limiter la force d'arrêt à moins de 6 kN. La charge maximale qui peut être transmise en utilisation depuis le dispositif d'ancrage est de 9 kN. Cette force est transmise à la structure, qui doit ensuite être vérifiée au niveau de la résistance minimale (> 15 kN) et de la direction d'application de la force elle-même. La possible déformation comme ancrage peut atteindre 20% de la longueur. Il est recommandé de marquer la date de la dernière inspection sur l'appareil. Ne pas utiliser ce dernier pour soulever des charges.
Ref. 2030xxxF: L'utilisation d'un Karstop CAMP (**fig.3**) est recommandée afin de faire travailler le mousqueton dans le sens du grand axe.
Réf. 2030 026F - 2030 040F - 2030 074F: Pour l'utilisation du Goblin Rope Surfer, voir la notice d'information du dispositif Goblin.

Utilisation comme ancrage selon ANSI/ASSE Z359.1-2007 (Anchor Webbing 2032 et Anchor Cable 2132)

Les Anchor Webbing et Anchor Cable sont testés pour être utilisés comme ancrages selon la norme américaine ANSI / AXIS Z359.1-2007, pour la création de points d'ancrage sur une structure. La structure de l'installation doit être certifié pour supporter une charge statique d'au moins 3400 lbs / 15 kN ou devrait être connue pour supporter 5000 lbs / 22,2 kN en l'absence de certification.
Pour l'installation, voir **fig.2d-2e** et utiliser des connecteurs ANSI Z359 : ne pas installer d'autres façons. En cas de structures avec des arêtes vives ou des surfaces abrasives, l'Anchor Cable peut être utilisé, tandis que l'utilisation de Anchor Webbing doit être évitée. Prendre les précautions appropriées lorsque ce produit est utilisé près de machines en mouvement ou lorsque des risques électriques sont présents.
La résistance est conforme aux exigences ANSI/ASSE pour l'utilisation par une personne: 5000 lbs / 22,2 kN. Ne pas connecter plus d'une personne à la fois à l'ancrage.
Si le produit est endommagé ou nécessite une inspection, il doit être identifié comme inutilisable.

REVISION

La sécurité de l'utilisateur est liée au maintien de l'efficacité et à la résistance de l'équipement. Outre le contrôle visuel normal fait avant, pendant et après chaque utilisation, ce produit doit être examiné par une personne compétente tous les 12 mois, à compter de la date de la première utilisation du produit. L'enregistrement de cette date et des contrôles successifs doit être effectué sur la fiche de durée de vie du produit: Conserver la notice d'information pour le contrôle et en référence pour toute la durée de vie du produit. Contrôler la lisibilité des marquages du produit.
Si un des défauts suivants apparaît, le produit doit être mis au rebut:
- présence de coupures et/ou de brûlures sur les sangles/cordes porteuses
- présence de coupures et/ou de brûlures sur les coutures de sécurité
- corrosion affectant gravement l'état de surface des pièces métalliques (ne disparaît pas après un ponçage manuel léger au papier de verre)
- endommagement du câble

Si l'article ou un de ses composants, montre des signes d'usure ou des défauts, il doit être changé, même en cas de doute seulement. Chaque élément faisant partie du système de sécurité peut être abîmé durant une chute et il doit donc toujours être examiné avant d'être réutilisé. Tout produit, ayant subi une chute importante, doit être mis au rebut car il peut avoir subi des dommages invisibles à l'œil nu.

DUREE DE VIE

Produits textiles (types **a**,**b**,**c**,**d** – voir nomenclature): La durée de vie est de 10 ans à partir de la date de la première utilisation du produit et, compte tenu du stockage, celle-ci ne peut en aucun cas se prolonger au-delà de la fin de la douzième année à compter de la fabrication (ex. année de fabrication 2019, durée de vie jusqu'à la fin 2031).
Produits métalliques (type **e** – voir nomenclature): La durée de vie du produit est illimitée.
Produits textiles / Produits métalliques: La durée de vie doit être considérée en absence de causes de mise au rebut et à condition d'effectuer des contrôles périodiques au moins une fois tous les 12 mois à partir de la date de la première utilisation du produit et d'enregistrer les résultats dans la fiche de durée de vie du produit. Les facteurs suivants font exception et peuvent réduire la durée de vie du produit: utilisation intense, dommages causés à des composants du produit, contact avec des substances chimiques, températures élevées, abrasions, coupures, chocs violents, mauvaises utilisations et conservation. En cas de doute quant à la sécurité offerte par ce produit, contacter la société C.A.M.P. spa ou le distributeur.

TRANSPORT Protéger le produit des risques énoncés ci-dessus.

DEUTSCH

ALLGEMEINE INFORMATIONEN

Die C.A.M.P. Gruppe bietet leichte und innovative Produkte, die auf die Bedürfnisse der Höhenarbeiter zugeschnitten sind. Um die Zuverlässigkeit und Sicherheit dieser Produkte zu gewährleisten, werden sie während ihrer Entwicklungs-, Prüfungs- und Herstellungsphase einer zertifizierten Qualitätskontrolle unterzogen. Diese Gebrauchsanweisung enthält alle Informationen über die korrekte Anwendung der Produkte und **ist aufmerksam zu lesen und sorgfältig aufzubewahren**. Im Falle von Verlust kann die Gebrauchsanweisung unter **www.camp.it** heruntergeladen werden. Die Europäische Konformitätskennzeichnung kann von dieser Internetseite heruntergeladen werden. Der Wiederverkäufer muss die Gebrauchsanweisung in der jeweiligen Sprache des Landes zur Verfügung stellen, in dem das Produkt verkauft wird.

VERWENDUNG

Diese Ausrüstung darf nur von ausgebildeten und kompetenten Personen oder unter Aufsicht dieser Personen verwendet werden. Diese Gebrauchsanweisung ist nicht gleichzusetzen mit einer Ausbildung, in der Ihnen wichtige Techniken der Industriekletterei übermittelt werden. Sie müssen eine entsprechende Einweisung erhalten haben, bevor Sie diese Ausrüstung verwenden können. Klettern oder jede andere Aktivität, für die dieses Produkt verwendet werden kann, ist potentiell gefährlich. Jede falsche Anwendung bzw. Verwendung oder eine unsachgemäße Wartung der Produkte kann Schäden verursachen, die zu schweren Verletzungen oder zu tödlichen Unfällen führen können. Der Verwender muss demnach in der Lage und fähig sein, seine eigene Sicherheit zu verantworten und in Notsituationen sachgemäß zu handeln. Was die Auffangsysteme betrifft, ist es für die Sicherheit wesentlich, dass der Ankerpunkt immer richtig positioniert ist und dass die Arbeiten so durchgeführt werden, dass das Fallrisiko und die Fallhöhe minimiert werden. Kontrollieren Sie vor jedem Einsatz die lichte Höhe unterhalb des Arbeitsplatzes des Benutzers, um sicherzustellen, dass er im Fall eines Absturzes weder auf den Boden prallen noch an irgendwelche den verfügbaren Sturzraum einschränkende Hindernisse stoßen kann. Ein Komplettgurt ist die einzige akzeptable Körperhaltevorrichtung, die in einem Absturzsicherungssystem verwendet werden kann.
Das Produkt darf ausschließlich wie nachstehend beschrieben benützt und nicht abgeändert werden. Es darf nur zusammen mit anderen, den Europäischen Normen (EN) entsprechenden Vorrichtungen verwendet werden, wobei auf den beschränkten Anwendungsbereich jedes einzelnen Teils zu achten ist. In dieser Gebrauchsanweisung sind einige Beispiele der falschen Anwendung dargestellt, aber die Missbrauchsmöglichkeiten sind so zahlreich, dass sie in ihrer Gesamtheit nicht aufgezeigt bzw. aufgezählt werden können. Dieses Produkt sollte ausschließlich zum persönlichen Gebrauch bestimmt werden.

WARTUNG

Reinigung der Textil- und Plastikteile: Spülen Sie die Einzelteile nur mit weichem Wasser und Neutralseife. Verwenden Sie eine maximale Wassertemperatur von 30°C und lassen Sie die Materialien auf natürliche Weise, fern von direkten Wärmequellen, trocknen. *Reinigung der Metallteile:* Spülen Sie die Teile nur mit weichem Wasser und trocknen Sie sie ab. *Temperatur:* Damit die Leistungsfähigkeit und die Sicherheit dieses Produktes nicht beeinträchtigt werden, sollte es Temperaturen über 80°C nicht ausgesetzt werden. Chemische *Substanzen:* Verwenden Sie das Produkt nicht mehr, wenn es mit chemischen Substanzen, Lösungsmitteln oder Kraftstoffen in Berührung gekommen ist, die die Eigenschaften des Produktes beeinträchtigt haben könnten.

LAGERUNG

Bewahren Sie das Produkt unverpackt an einem kühlen, trockenen und dunklen Ort auf, fernab von Wärmequellen, hoher Feuchtigkeit, scharfen Kanten, spitzen Gegenständen, Korrosionsmitteln oder anderen möglichen Schadensquellen.

VERANTWORTUNG

Die Aktiengesellschaft C.A.M.P. spa und die Wiederverkäufer haften nicht für Schäden, Verletzungen oder tödliche Unfälle, die auf unsachgemäße Anwendung oder auf die Verwendung von abgeänderten Produkt der Marke CAMP Safety zurückzuführen sind. Es obliegt der Verantwortung des Benutzers bzw. der Benutzerin, sich anhand der Gebrauchsanweisung mit den C.A.M.P. spa -Produkten vertraut zu machen und sich zu vergewissern, dass, das Produkt nur für den vorgesehenen Zweck verwendet wird und dass alle Sicherheitsvorkehrungen getroffen worden sind. Bevor Sie diese Ausrüstung verwenden, müssen Sie erwägen, wie eine eventuelle Rettungsaktion im Notfall in aller Sicherheit und mit größter Wirksamkeit durchgeführt werden kann. Sie sind persönlich für Ihre Handlungen und Entscheidungen verantwortlich. Wenn Sie nicht in der Lage sind, die daraus entstehenden Risiken zu tragen, sollten Sie diese Ausrüstungsgegenstände nicht benützen.

DREI JAHRE GARANTIE

Auf alle Material- und Fabrikationsfehler haben Sie bei diesem Produkt eine Garantie von drei Jahren ab Kaufdatum. Ausgenommen von der Garantie sind: der normale Verschleiß, Abänderungen oder Nachbesserungen, Korrosionserscheinungen, Schäden aufgrund von Unfällen oder Nachlässigkeit sowie der Gebrauch des Produktes für nicht vorgesehene Einsatzbereiche.

PRODUKTSPEZIFISCHE INFORMATIONEN

GEBRAUCHSANWEISUNG

Anwendungsbereich

Seile/Gurtbänder, die der Norm EN 354:2010 entsprechen, werden innerhalb eines Auffangsystems als Verbindungsmittel verwendet: Sie sind ein wesentlicher Bestandteil der persönlichen Schutzausrüstung gegen Absturz (PSA). Manche Seile/Gurtbänder dürfen auch als Anschlaghilfsmittel innerhalb einer transportablen, vorübergehend angebrachten Anschlageinrichtung (gemäß EN 795/B:2012 / ANSI/ASSE Z359.1-2007) verwendet werden (siehe **Tabelle**).
Dieses Produkt ist für den Schutz und die Vermeidung von Absturzrisiken in der Industrie, im Baugewerbe, im Rettungsdienst und allgemeiner für alle Anwendungen bei Höhenarbeiten bestimmt.
Alle Verbindungsmittel und Schlingen, auch die aus Stahlkabeln, sind nicht unzerstörbar und können somit von scharfen Werkzeugen (z.B. Motorsäge) durchtrennt werden; deshalb verwenden Sie immer ein Backup-Seil während der Fäll- und Schnittarbeiten.

Verwendung

Um zu wissen, welche persönliche Schutzausrüstung (PSA) für eine bestimmte Situation geeignet ist, muss der so genannte Sturzfaktor ermittelt werden. (**Abb.1**). Er berechnet sich wie folgt: Sturzfaktor = Fallhöhe / ausgegebenes Seil
Bei einem Sturzfaktor 0 (d. h., wenn der Arbeiter sich unter dem Anschlagpunkt befindet und das Verbindungsmittel gespannt ist) bzw. wenn der Sturzfaktor 1 und die maximale Bewegungsfreiheit 0,6 m beträgt, darf eine Positionierungsausrüstung verwendet werden. In anderen Fällen bzw. wenn der Sturzfaktor über 1 liegt, muss ein Auffangsystem verwendet werden, d. h. unter anderem, dass das Seil/Gurtband zusammen mit einem kraftabsorbierenden Falldämpfer (nach EN 355) verwendet werden muss. Zur Befestigung am Bauchanschlusspunkt eines Sitzgurts nach EN 813, siehe **Abb.4**. Zur Befestigung an einem Falldämpfer nach EN 355 und am Anschlusspunkt eines Auffanggurts, siehe **Abb.5**. Nicht am seitlichen Anschlusspunkt eines Haltegurts festmachen (**Abb.6**). Die beiden Arme der 203008 Leine müssen so positioniert werden, dass sie einen Arbeitswinkel von nicht über 120°C bilden (**Abb.7**). Um einen Schutz vor einem Absturz bieten zu können, müssen die nach der Norm EN 354 zertifizierten Verbindungsseile/-gurtbänder unbedingt zusammen mit anderen Vorrichtungen verwendet werden. So muss ein Seil/Gurtband, das zu einem Auffangsystem gehört, zusammen mit einem kraftabsorbierenden Falldämpfer (nach EN 355) und Verbindungselementen (nach EN 362) eingesetzt werden; außerdem muss das System Seile-Falldämpfer-Verbindungselemente, das höchstens 2 m lang sein darf, mit dem Verbindungselement (A) eines Auffanggurts (nach EN 361) gekoppelt sein. Bei einer Sturzgefahr müssen das Seil/Gurtband möglichst in gespanntem Zustand gehalten und Teile in losem Zustand verhindert werden. Sich bei der Prüfung der einwandfreien Verbindung auf die Gebrauchsanweisung des Falldämpfers und Sicherheitsgurts beziehen. Der Anschlagpunkt, an dem das Verbindungselement gesichert wird, muss oberhalb des Arbeitsbereichs liegen und eine statische Festigkeit von mindestens 15 kN aufweisen. Die statische Festigkeit beträgt (siehe **Tabelle**), wie in **Abb.8** angegeben. Jegliche lose Seilbildungen vermeiden, um die Möglichkeit einer Absturzgefahr beim Gebrauch zu reduzieren. Am Seil/Gurtband dürfen keine Knoten gemacht werden. Besteht die Gefahr, dass das Seil/Gurtband an scharfe Ecken anstößt, sind geeignete Sicherheitsvorkehrungen zu treffen, um Beschädigungen am Seil/Gurtband zu verhindern. Es ist dafür zu sorgen, dass geeignete Rettungsausrüstungen zur Verfügung stehen und dass die Arbeitsmannschaften ausreichend geschult sind, um die schnelle Rettung eines bzw. einer Verunglückten zu gewährleisten und die Auswirkungen eines längeren freien Hängen zu vermeiden.

Hinweise zur Installation von Seilen/Gurtbändern nach EN 795/B

Die Gurtbänder, die nach EN 795/B als transportable, vorübergehend angebrachte Anschlageinrichtungen zertifiziert worden sind, müssen an Strukturen befestigt werden, deren Festigkeit überprüft worden ist. Außerdem dürfen solche Strukturen weder scharfe Kanten noch raue Oberflächen noch andere Merkmale aufweisen, die die Gurtbänder irgendwie beschädigen könnten. Beim Installieren der Anschlageinrichtung ist darauf zu achten, dass das Gurtband wie auf **Abb.2** positioniert ist. Transportable, vorübergehend angebrachte Anschlageinrichtungen dürfen ausschließlich von einer einzigen Person verwendet werden. Nicht oberhalb des Anschlagpunktes aufhalten: im Falle eines Sturzes besteht Gefahr eines Defekts/Verletzungsrisiko. Maßnahmen gegen Pendeln sind zu treffen. Wird es in einem Fallschutzsystem eingesetzt, hat dieses den Fangstoß unter 6 kN zu begrenzen. Die maximale Belastung, die das Anschlagmittel beim Einsatz übertragen kann, beträgt 9 kN. Der Fangstoß wird auf die Struktur übertragen, die folglich im Hinblick darauf (Mindestwiderstand >15 kN) sowie auf die Anwendungsrichtung derselben zu überprüfen ist. Die mögliche Verformung als Verankerung kann bis zu 20% der Länge erreichen. Es wird empfohlen, die Vorrichtung mit dem Datum der letzten Inspektion zu kennzeichnen. Das Produkt nicht zum Anheben von Lasten verwenden.
Ref. 2030xxxF: Es empfiehlt sich die Verwendung eines CAMP Karstop (**Abb.3**), um zu erreichen, dass der Karabiner in Richtung der Längsachse belastet wird.
Ref. 2030 026F - 2030 040F - 2030 074F: Für Infos zur Benutzung des Goblin Rope Surfers bitte die Gebrauchsanweisung des Goblin lesen.

Verwendung als Verankerung nach ANSI/ASSE Z359.1-2007 (Anchor Webbing 2032 und Anchor Cable 2132)

Anchor Webbing und Anchor Cable sind für den Einsatz als Verankerung nach der amerikanischen Norm ANSI/ASSE Z359.1-2007 für die Bildung von Anschlagpunkten an einer Struktur getestet. Die Installationsstruktur muss zertifiziert sein, um eine statische Belastung von mindestens 3400 lbs / 15 kN standzuhalten oder mangels Zertifizierung dafür bekannt sein, dass sie 5000 lbs / 22.2 kN trägt.
Für die Installation siehe **Abb.2d-2e**; es sind Verbindungselemente ANSI Z359 zu verwenden: Auf keine andere Weise installieren. Bei Strukturen mit scharfen Kanten oder Abrieboberflächen kann Anchor Cable verwendet werden, wogegen die Verwendung von Anchor Webbing zu vermeiden ist. Entsprechende Vorsichtsmaßnahmen treffen, wenn dieses Produkt in der Nähe von laufenden Maschinen verwendet wird oder Stromrisiken vorliegen.
Die Festigkeit erfüllt die Anforderungen ANSI/ASSE für die Verwendung von einer Person: 5000 lbs / 22.2 kN. Nicht mehr als eine Person auf einmal mit der Verankerung verbinden.
Sollte das Produkt beschädigt sein oder bedarf es einer Inspektion, muss es als nicht verwendbar gekennzeichnet werden.

ÜBERPRÜFUNG

Die Sicherheit der Benutzer hängt von der uneingeschränkten Wirkungskraft und Haltbarkeit der Ausrüstung ab. Dieses Produkt ist neben der normalen Sichtkontrolle, die es vor, während und nach jedem Einsatz auszuführen gilt, alle 12 Monate, d.h. ab dem Ersteinsatzdatum des Produkts, durch eine Fachperson überprüfen zu lassen. Dieses Datum sowie das der darauffolgenden Überprüfungen sind in das Produktdatenblatt einzutragen: Die Unterlagen für die Kontrolle und Bezugnahme die ganze Lebensdauer des Produkts hindurch aufbewahren. Vergewissern Sie sich, dass die Produktkennzeichnung lesbar ist.
Sollte einer der nachstehenden Defekte festgestellt werden, darf das Produkt nicht mehr verwendet werden:
- Vorhandensein von Schnitten und/oder Brandspuren an Gurtbändern/Tragseilen,
- Vorhandensein von Schnitten und/oder Brandspuren an Hauptnähten,
- Korrosion, die schwere Schäden an der Oberfläche der Metallteile verursacht (und die auch nach leichtem Reiben mit Schmirgelpapier nicht verschwindet)
- Beschädigung des Seils.

1

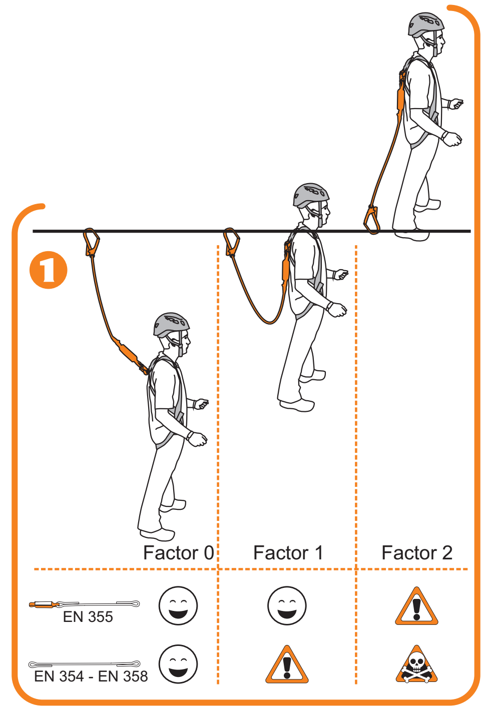

2

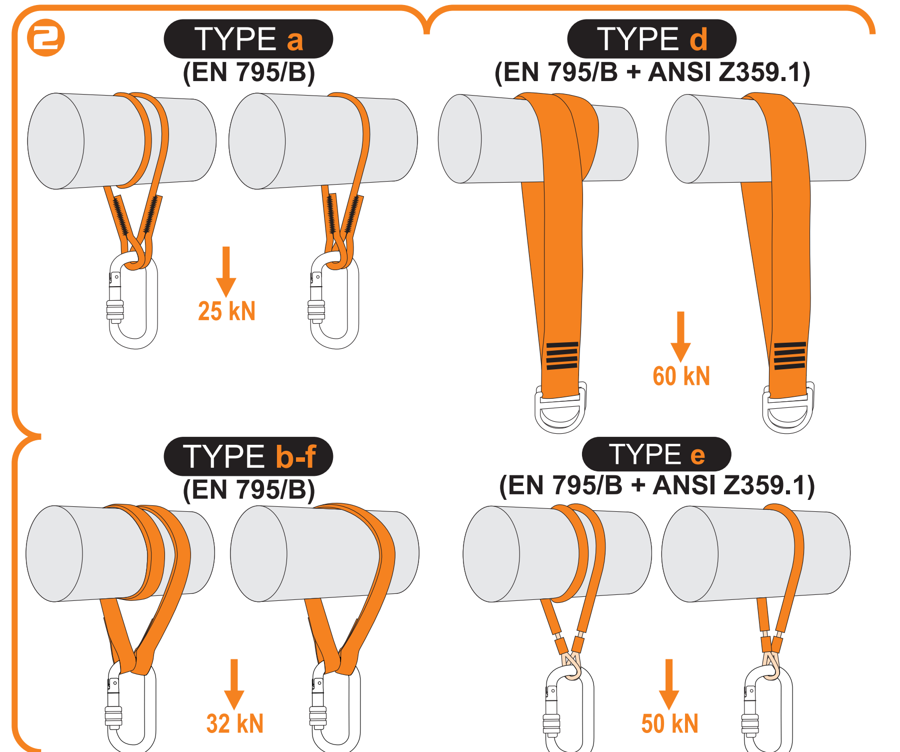

3

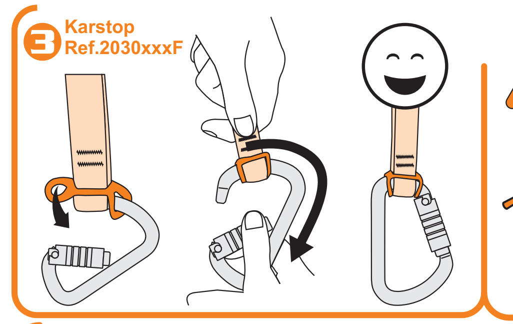

4

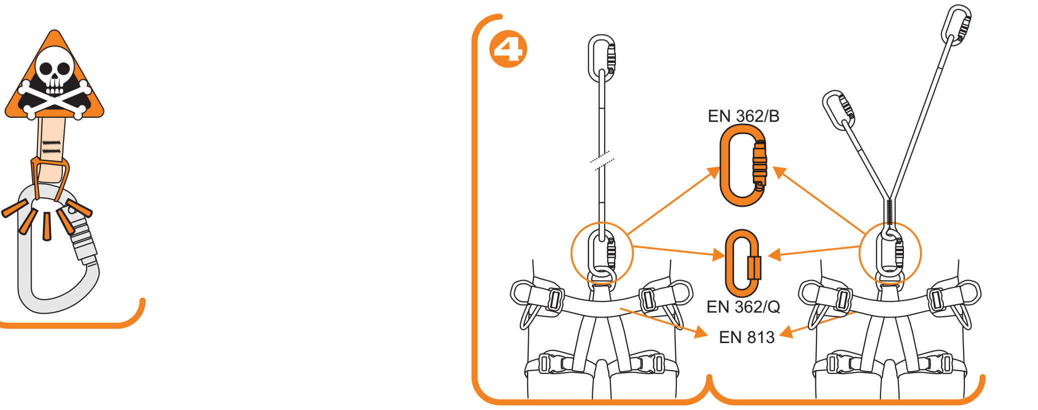

7

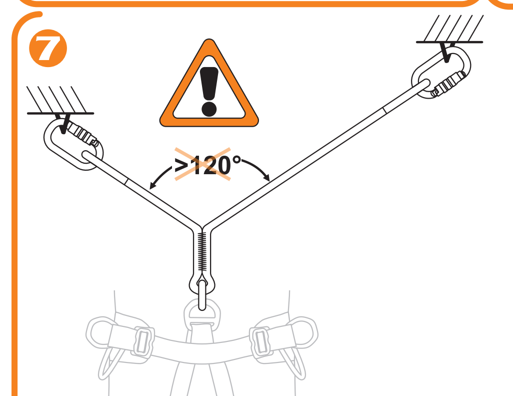

5

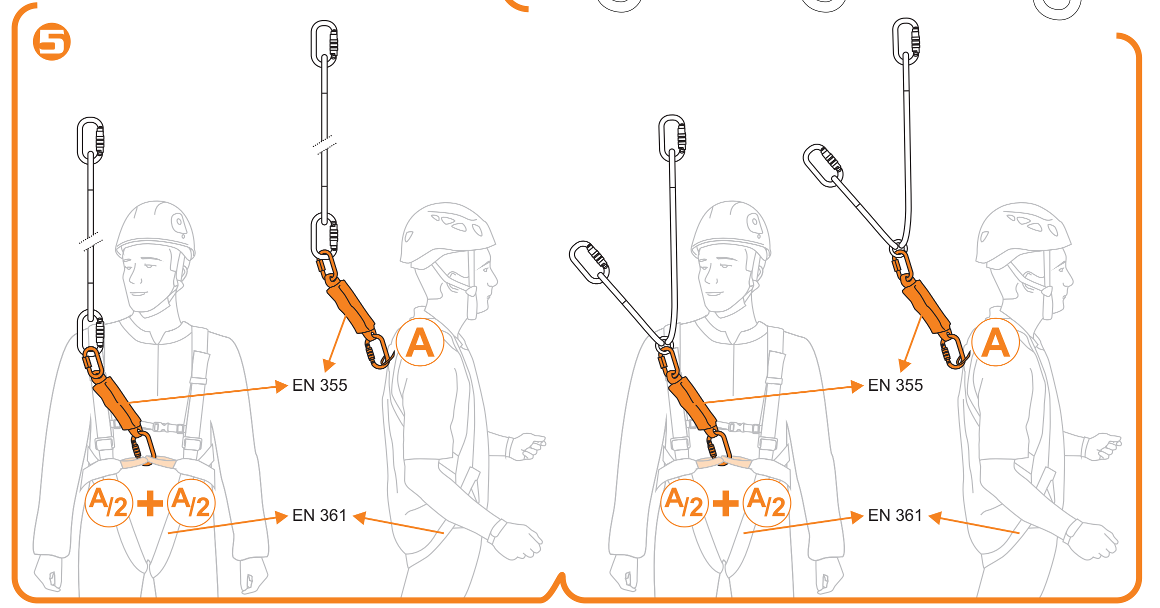

6

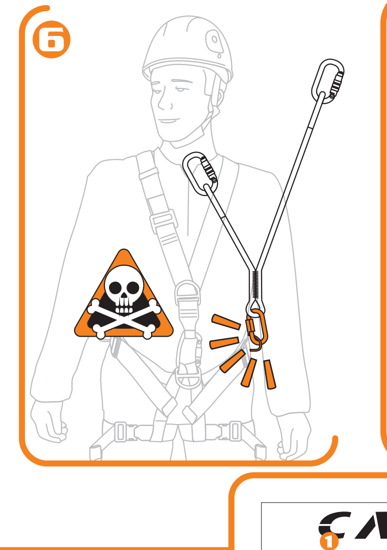

8

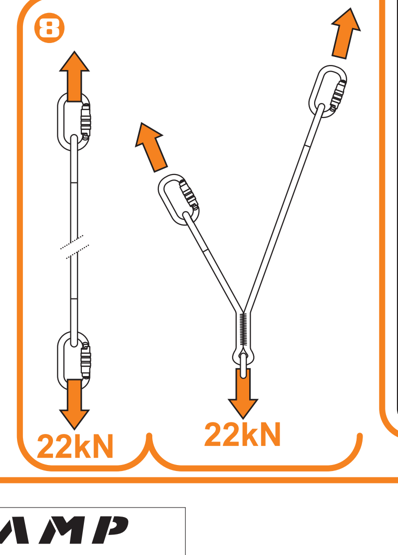

NOMENCLATURA - NOMENCLATURE - NOMENCLATURE - NOMENKLATUR - NOMENCLATURA TERMINOLOGIE - KOMPONENTFÖRTECKNING BETEGNELSER - СОСТАВНЫЕ ЧАСТИ

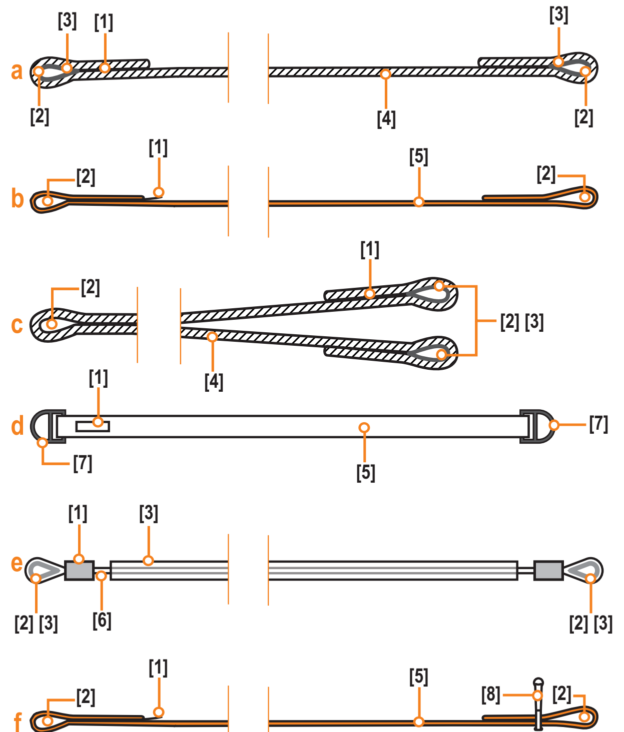

[1] Marcatura - Marking - Marquage - Markierungen - Marcados - Markering - Märkning - Merking - Маркировка
[2] Asola - Loop - Boucle - Schlaufe - Anillo - Lus - Ögla - Hull - Петля (проушина)
[3] Protezione - Protection - Protection - Schutz - Protección - Bescherming - Skydd - Beskyttelse - Защитный коуш
[4] Corda - Rope - Corde - Seil - Cuerda - Touw - Rep - Tau - Верёвка
[5] Fettuccia - Webbing - Sangle - Gurtband - Correa - Bandmateriaal - Vävband - Vevbånd - Стропа
[6] Cavo - Cable - Câble - Kabel - Cable - Kabel - Kabel - Kabel - Трос
[7] Anello di attacco - Attachment ring - Boucle de fixation - Anschlagring - Anillo de anclaje - Bevestigingsring - Fästring - Koplingsring - Соединительное кольцо
[8] **Goblin Rope Surfer:** Accessorio per Goblin (vedere manuale Goblin) - Accessory part for Goblin (see Goblin manual) - Accessoire pour Goblin (voir la notice d'information du Goblin) - Ersatzteile für Goblin (siehe Goblin Gebrauchsanweisung) - Accesorio para el Goblin (lea el manual del Goblin) - Accessoire voor de Goblin (zie gebruiksaanwijzing van de Goblin) - Tillbehör till Goblin (se Goblin manual) - Tilbehør til Goblin (se Goblin håndbok) - Является аксессуаром к устройству Goblin (смотрите руководство по эксплуатации устройства Goblin)

[4] Poliammide - Polyamide - Polyamide - Polyamid - Poliamida - Polymide - Polymid - Polyamid - Полиамиды
[5] Poliestere - Polyester - Polyester - Polyester - Poliéster - Polyester - Polyester - Polyester - Полиэфи́рное
[6] [7] Acciaio - Steel - Acier - Stahl - Acero - Staal - Stål - Stål - Сталь

MARCATURA - MARKING - MARQUAGES - KENNZEICHNUNG - MARCAJE - AANDUIDING - MÄRKNING - MERKING - МАРКИРОВКА

1. Nome e indirizzo del fabbricante - Name and address of the manufacturer - Nom et adresse du fabricant - Name und Anschrift des Herstellers - Nombre y dirección del fabricante - Naam en adres van de fabrikant - Tillverkarens namn och adress - Produsentens navn og adresse - Название и адрес производителя
2. Referenza del prodotto - Reference number of the product - Référence du produit - Referenznummer des Produkts - Referencia de producto - Referentienummer van het produkt - Produktreferens - Produktreferanse - Артикул изделия
3. Lunghezza totale del cordino (connettori inclusi, ove forniti) - Total length of the lanyard (comprising connectors, when included) - Longueur totale de la longe (connecteurs inclus, s'ils sont fournis) - Gesamtlänge des Seils (inklusive Karabiner, sofern geliefert) - Longitud total de la cuerda (conectores incluidos, cuando se suministran) - Totale lengte van de veiligheidslijn (inclusief de koppeling indien aanwezig) - Linans totala längd (inklusive kopplingsdon, i de fall som dessa levereras) - Total lengde for stroppen/vevbåndet (inkluder koplingsanordninger, der de medfølger) - Общая длина устройства (включая размер карабина, если прилагается)
4. Nome del dispositivo - Name of the device - Nom du dispositif - Name der Vorrichtung - Nombre di equipamiento - Naam van het apparaat - Namn av anordning - Navn produkt - Название устройства
5. Mese e anno di fabbricazione - Month and year of manufacture - Mois et année de fabrication - Herstellungsdatum (Monat/Jahr) - Mes y año de fabricación - Maand en jaar van fabricage - Tillverkningsmånad och tillverkningsår - Produksjonsmåned og -år - Месяц и год производства
6. Giorno/Mese/Anno di fabbricazione - Day/Month/Year of manufacture - Jour/Mois/Année de fabrication - Tag/Monat/Herstellungsjahr - Día/Mes/Año de fabricación - Dag/Maand/Fabricagejaar - Dygn/Månad/Tillverkningsår - Vuorokausi/Kuukausi/Fabrikasjonsår - Сутки/Месяц/Год изготовления
7. Numero di serie - Serial number - Numéro de série - Seriennummer - Numero de serie - Serienummer - Serienummer - Serienummer - Серийный номер
8. Marcatura di conformità al regolamento europeo (UE) 2016/425 - Conformity marking according to European regulation (EU) 2016/425 - Marquage de conformité au règlement européen (UE) 2016/425 - Entspricht der Europäischen Verordnung (EU) 2016/425 - Marca que indica la conformidad según el reglamento europeo (UE) 2016/425 - Conformiteitsmarkering conform Verordening (EU) 2016/425 - Märkning för överensstämmelse med den europeiska förordningen 2016/425 - Merking i samsvar med EU-direktiv 2016/425 - Маркировка о соответствии Европейским Нормам (EU) 2016/425
9. N° dell'organismo che controlla la fabbricazione del prodotto - No. of the notified body controlling the manufacturing of the product - N° de l'organisme contrôlant la fabrication du produit - Nr. des Organs zur Herstellungskontrolle des Produkts - N° del organismo controlador de la fabricación de este producto - Nummer van het organisme dat de fabricage van het product controleert - Nummer på kontrollorgan som granskar produkttillverkningen - Nr. til organ som kontrollerer produksjonen - Номер аккредитованной организации, контролирующей производство продукта
10. Norma di riferimento e anno di pubblicazione - Suitable norm and year of publication - Norme de référence et année de publication - Geltende Norm und Jahr Veröffentlichung - Norma de referencia y año de publicación - Van toepassing zijnde norm en jaar van publicatie - Referensnorm och utgivningsår - Referansestandard og utgivelsesår - Соответствующий стандарт и год его публикации
11. Carico di rottura - Breaking load - Charge de rupture - Bruchlast - Carga de ruptura - Breukbelasting - Brottgräns - Bruddstyrke - Нагрузка разрушения
12. Modello certificato in accordo alla norma EAC (Russia-Bielorussia-Kazakistan-Armenia-Kirghizistan) - Certified model according to EAC standard (Russia-Belarus-Kazakhstan-Armenia-Kyrgyzstan) - Le modèle est certifié EAC (norme Russie-Biélorussie-Kazakhstan-Arménie-Kirghizstan) - Das Modell ist auch gemäß EAC (Russland-Weissrussland-Kasachstan-Armenien-Kirgistan standard) zertifiziert - El modelo está certificado de acuerdo a la norma EAC (Rusia-Bielorrusia-Kazajistán-Armenia-Kirguistán estándar) - Model gecertificeerd conform EAC (Rusland-Belarus-Kazachstan-Armenië-Kirgizië norm) - Modell certifierad enligt EAC (Ryssland-Vitryssland-Kazakstan-Armenien-Kirgizistan standard) - Modellen er sertifisert iht. EAC (Russland-Hviterussland-Kazakstan-Armenia-Kirgisistan standard) - Модель сертифицирована в соответствии с требованиями таможенного союза EAC (Россия-Беларусь-Казахстан-Армения-Киргизия)
13. Leggere le istruzioni di utilizzo - Read the instructions for use - Lire la notice d'information - Gebrauchsanweisung lesen - Leer las instrucciones antes de usar este producto - Lees de gebruiksaanwijzingen - Läs igenom bruksanvisningen - Les instruksjonene for bruk - Необходимо ознакомиться с инструкцией перед использованием
14. Utilizzo da parte di una sola persona alla volta - Use by one person maximum - Utilisation par une seule personne à la fois - Einsatz von jeweils immer nur einer Person - Para uso individual (una persona de cada vez) - Gebruik door één persoon tegelijk - Användning av en enda person åt gången - Bruk av kun èn person ad gangen - Используется только одним работником
15. Non stare sopra il punto di ancoraggio, evitare effetti pendolo - Do not climb above anchor, avoid pendulum - Ne pas monter au-dessus de l'amarrage, éviter de penduler - Nicht oberhalb des Anschlagpunktes klettern, Pendeln vermeiden - No escalar por encima del anclaje, evitar péndulo - Klim niet voorbij het ankerpunt, voorkom pendule effect - Klättra ej ovan ankarpunkten, undvik pendelfall - For å unngå pendeleffekt, klatre ikke høyere en forankringspunktet - Не подниматься выше точки закрепления, избегать маятников

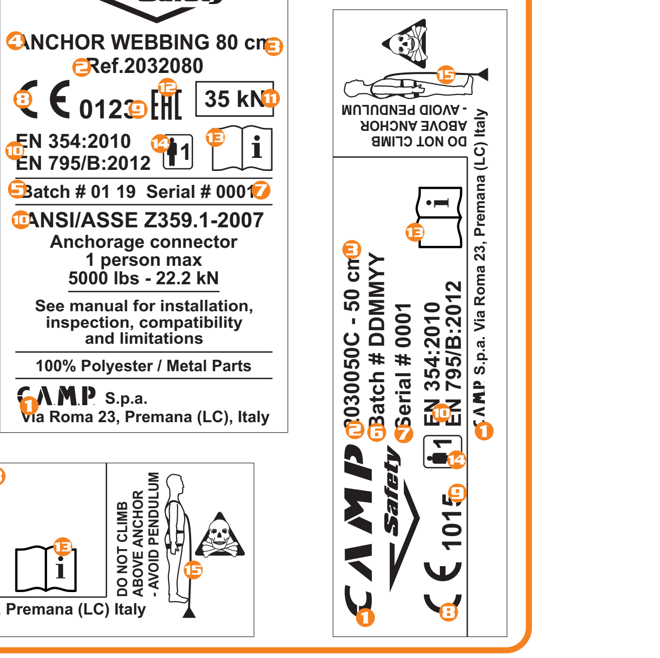

REF.	CM	REF. CONNECTORS	TYPE	STANDARDS EN 354: 2010	STANDARDS EN 795B: 2012	CE 0123	CE 1015	EAC	ANSI/ASSE Z359.1-2007 Anchorage connector	kN (1 kN≅ 100 Kg)
2030050	50	-	a	●	●	●				22
2030050C	50	-	a	●	●		●			22
2030100	100	-	a	●	●	●				22
2030100C	100	-	a	●	●		●			22
2030150	150	-	a	●	●	●				22
2030150C	150	-	a	●	●		●			22
2030200	200	-	a	●	●	●				22
2030200C	200	-	a	●	●		●			22
203002	200	2017+0986	a	●	●	●				22
203003	155	2017	a	●	●	●				22
203004	190	0986	a	●	●	●				22
203003F	30	0934+2046	f	●	●	●				22
2030026F	26	-	f	●	●	●		●		22
2030040F	40	-	f	●	●	●		●		22
2030050F	50	-	b	●	●	●				22
2030074F	74	-	f	●	●	●				22
2030100F	100	-	b	●	●	●				22
2030150F	150	-	b	●	●	●				22
2030200F	200	-	b	●	●	●				22
203008	155	0981+2x2017	c	●		●				22
2032080	80	-	d	●	●	●		●	●	35
2032120	120	-	d	●	●	●		●	●	35
2032160	160	-	d	●	●	●		●	●	35
2132050	50	-	e	●	●	●		●	●	32
2132100	100	-	e	●	●	●		●	●	32
2132150	150	-	e	●	●	●		●	●	32
2132200	200	-	e	●	●	●		●	●	32